No. Katalog A4-13-12I
Diterbitkan Juni 2025

Windracer

1 **Mengatasi udara panas**

meningkatkan efisiensi pendinginan ruangan

2 **Mengatasi udara dingin**

meningkatkan efisiensi pemanasan ruangan

3 **Pendinginan dan pengeringan**

Meningkatkan proses pendinginan/pengering an benda kerja



Ciptakan kondisi kerja yang nyaman di dalam pabrik! Memperbaiki ketidakseimbangan suhu dengan mengirimkan udara dalam jarak jauh

Video produk

Hal yang dapat dilakukan oleh SDG

Inovasi pemasangan

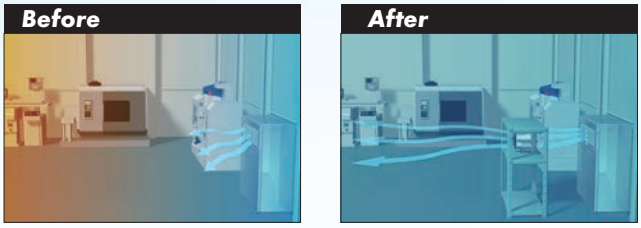

Perbaikan AC di dalam pabrik
Penghematan biaya listrik

Visualisasi

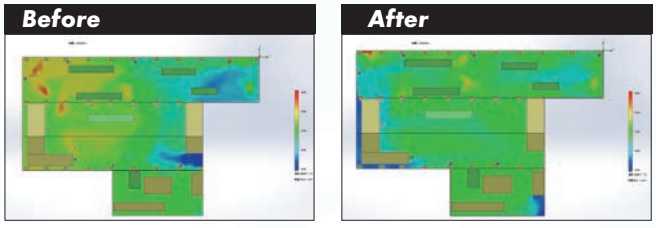

Kondisi pabrik pelanggan saat ini &
Simulasi perbaikan setelah pemasangan

SDG

Kerangka dimensi

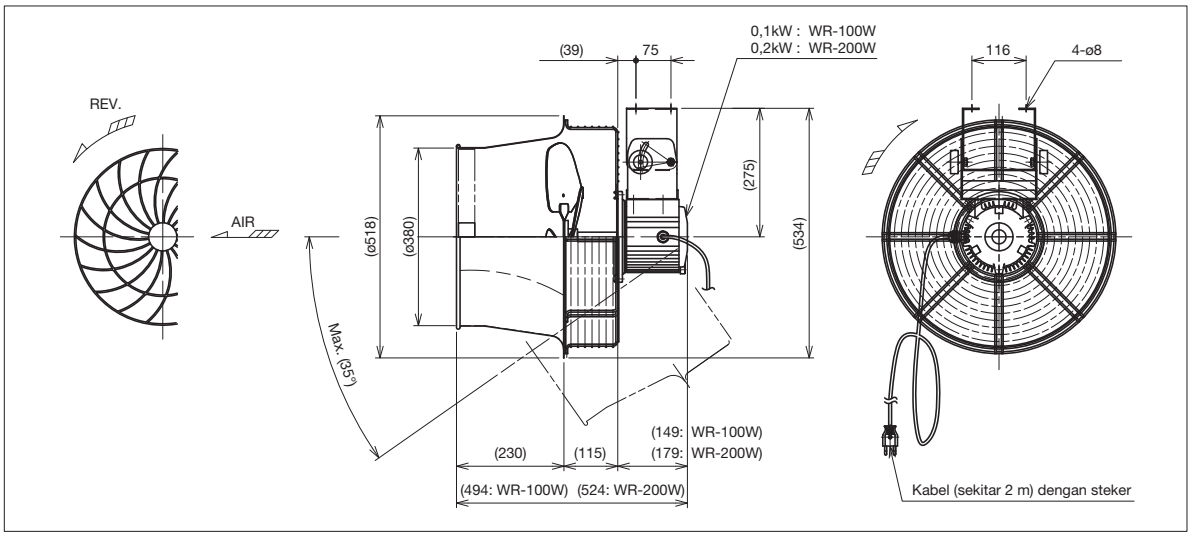

Contoh pemasangan miring



Ubah sudutnya sesuai kebutuhan!

Contoh pemasangan



Ventilasi seluruh pabrik dengan sistem push-pull!

Spesifikasi standar

Model	Fase	Output (W)	Frekuensi (Hz)	Voltase (V)	Arus terukur (A)	Noise (dB (A))	Sudut (˚)	Berat (kg)
WR-100W	1	100	50	220 Dengan steker	1,0	56	35	15
WR-200W		200	50		2,2	66		17

Meningkatkan kinerja pendingin/pemanas ruangan

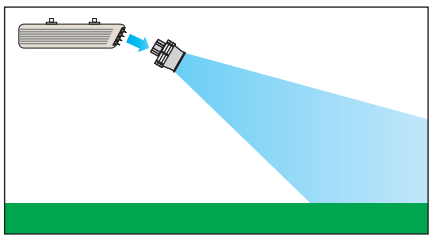

Dengan memasang Windracer di depan outlet udara pendingin udara, Anda dapat menyebarkan udara dingin atau hangat dengan cara yang stabil dan efisien.

Mendorong pergerakan udara dan uap panas

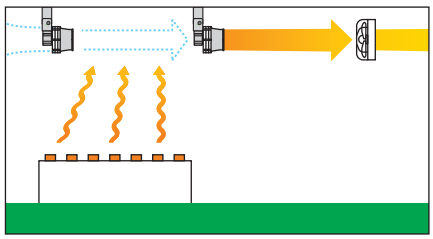

Dengan memasang sejumlah Windracer secara berurutan, Anda dapat menggerakan udara atau uap panas dari dalam pabrik ke kipas buangan.

Menyuplai udara ke tempat yang ditentukan

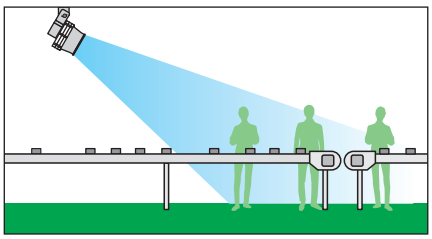

Memasok udara untuk karyawan di tempat tertentu yang panas dan lembab. (Hasil tergantuk dengan titik aliran udara)

SDG Co., Ltd.

Office Location

Japan Head Office (Oversea Sales Engineering Dept.)

TEL : (+81)-72-871-1511

E-mail : web-info@sdg-ing.com

Web site: https://www.sdg-eng.com/en

Hubungi kami