มอก.934-2558

แคตตาล็อกฉบับที่ A4-13-12T
ตีพิมพ์ มิถุนายน 2568

Windracer

1 จัดการกับอากาศร้อน

ระบายความร้อนอย่างมีประสิทธิภาพ
มากขึ้นในช่วงฤดูร้อน

2 เพิ่มประสิทธิภาพเครื่องทำความเย็น

เพิ่มประสิทธิภาพการใช้งานของ
เครื่องปรับอากาศในหน้าร้อนให้ดียิ่งขึ้น

3 ทำความเย็นหรือเป่าแห้ง

ใช้เพื่อช่วยเร่งการทำให้เย็นหรือ
เป่าชิ้นงานที่ผ่านการแปรรูปให้แห้ง เป็นต้น



วิดีโอแนะนำสินค้า

ช่วยปรับสภาพแวดล้อมภายในโรงงานให้เหมาะสม ด้วยการกระจายลมที่ช่วยลดความไม่สม่ำเสมอของอุณหภูมิในพื้นที่

สิ่งที่ SDG สามารถทำได้

เสนอไอเดียการติดตั้ง



ติดตั้ง Windracer ปรับปรุงการทำงานของแอร์
ให้มีประสิทธิภาพ ช่วยลดค่าไฟ

จำลองสภาพอากาศในโรงงาน

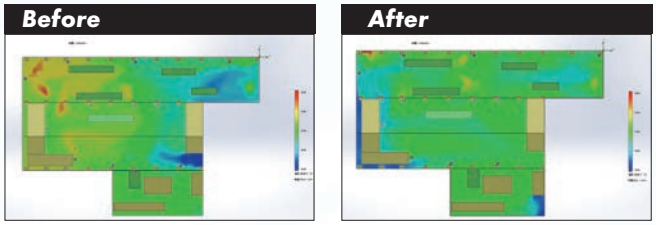

จำลองสภาพอากาศปัจจุบันและ
หลังติดตั้ง Windracer ในโรงงาน

SDG

Outline Drawing

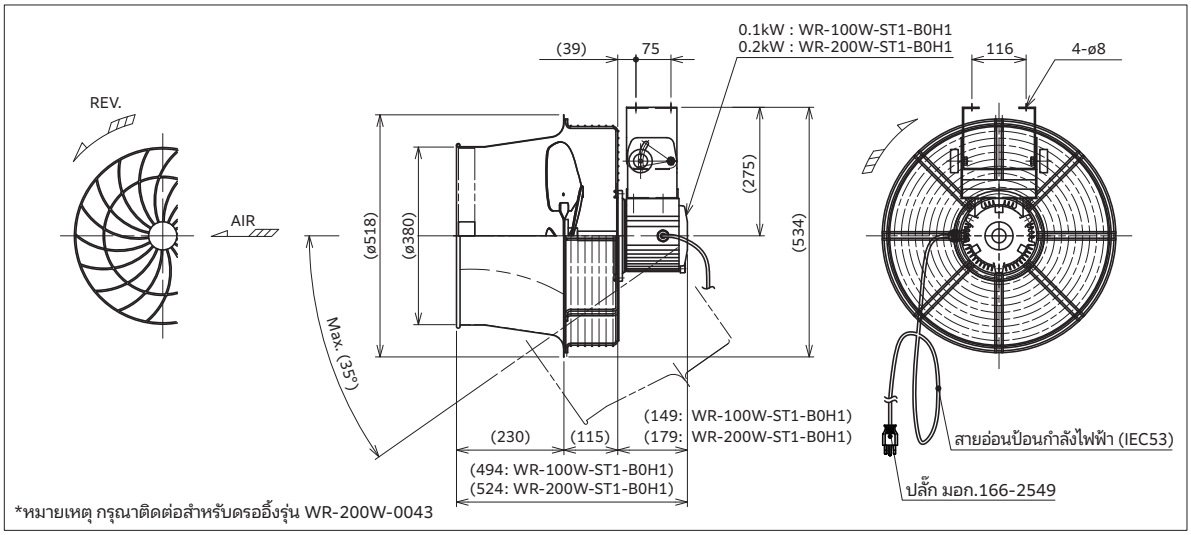

*หมายเหตุ กรุณาติดต่อสำหรับดรออิ้งรุ่น WR-200W-0043

ตัวอย่างการปรับองศา



ปรับองศาให้เอียง
ตามการใช้งาน

ตัวอย่างการติดตั้ง



สามารถถ่ายเทอากาศร้อน
ด้วยระบบ Push-Pull
ส่งออกสู่ภายนอก
อย่างมีประสิทธิภาพ

ข้อมูลทางเทคนิค

รุ่น	เฟส (Phase)	Power (W)	ความถี่ (Hz)	แรงดันไฟฟ้า (V)	กระแสไฟฟ้า (A)	เสียงรบกวน (dB (A))	มุมเป่า (°)	น้ำหนัก (kg)
WR-100W-ST1-B0H1	1	100	50	220 พร้อมปลั๊ก	1.0	56	35	15
WR-200W-ST1-B0H1		300			2.2	66		17
WR-200W-0043	3			380 ไม่มีปลั๊ก	0.8			

*กรุณาแจ้ง หากต้องการแรงดันอื่น

เพิ่มประสิทธิภาพการใช้งาน

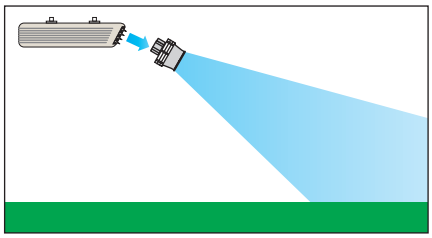

การติดตั้ง Windracer ที่ด้านหน้าช่องแอร์ของเครื่องปรับอากาศจะสามารถกระจายลมเย็นหรือร้อนได้อย่างคงที่และมีประสิทธิภาพ

เหนี่ยวนำอากาศร้อนและไอน้ำ

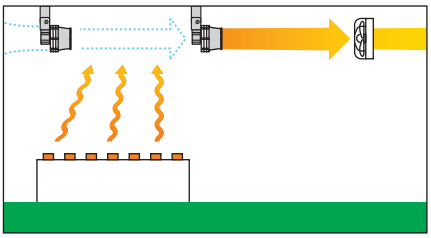

การติดตั้ง Windracer จะช่วยให้สามารถถ่ายเทอากาศร้อนหรือไอน้ำจากภายในโรงงานไปยังพัดลมดูดอากาศได้อย่างมีประสิทธิภาพ

ส่งลมเฉพาะจุด

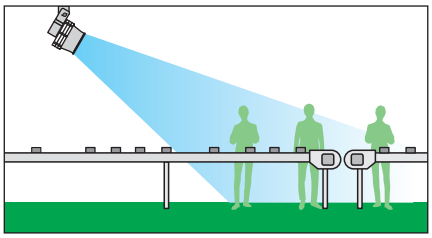

สามารถใช้เพื่อคลายความร้อนแก่พนักงานที่อยู่ในสภาพแวดล้อมที่มีความชื้นสูงได้ (มาตรการคลายความร้อนด้วยการส่งลมเฉพาะจุด)

SDG THAILAND

SDG (Thailand) Co., Ltd.
เลขที่ 71 ซอยเฉลิมพระเกียรติร.9 ซ.28 แขวงดอกไม้ เขตประเวศ
กรุงเทพมหานคร 10250
TEL : 02-053-1899 FAX : 02-054-1899
E-mail : sthinquiry@sdg-ing.com

Web site: https://www.sdg-ing.com/thailand/

Contact us