型錄 No.A4-13-12CH
2025年6月發行

Windracer

1 散熱

將積在室內難以
排放的熱氣排出。

2 節能

設置在空調出風口，
快速地將冷熱空氣送
至室內各角落。

3 乾燥冷卻

縮短機械零件的
冷卻時間及
加強乾燥效果。



產品介紹影片

讓工廠內環境更舒適！
加強空氣循環，改善溫度不均！

SDG可以做的事情

安裝的巧思

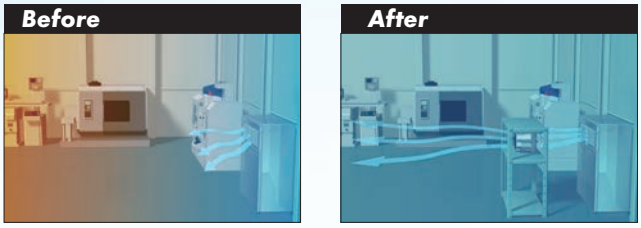

工廠內空調改善
節約電費

可視化

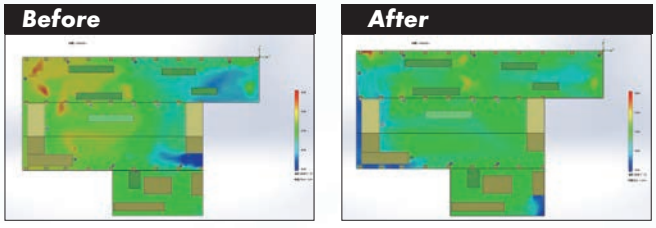

客戶工廠的現狀及
安裝後的改善模擬

SDG

外觀尺寸圖

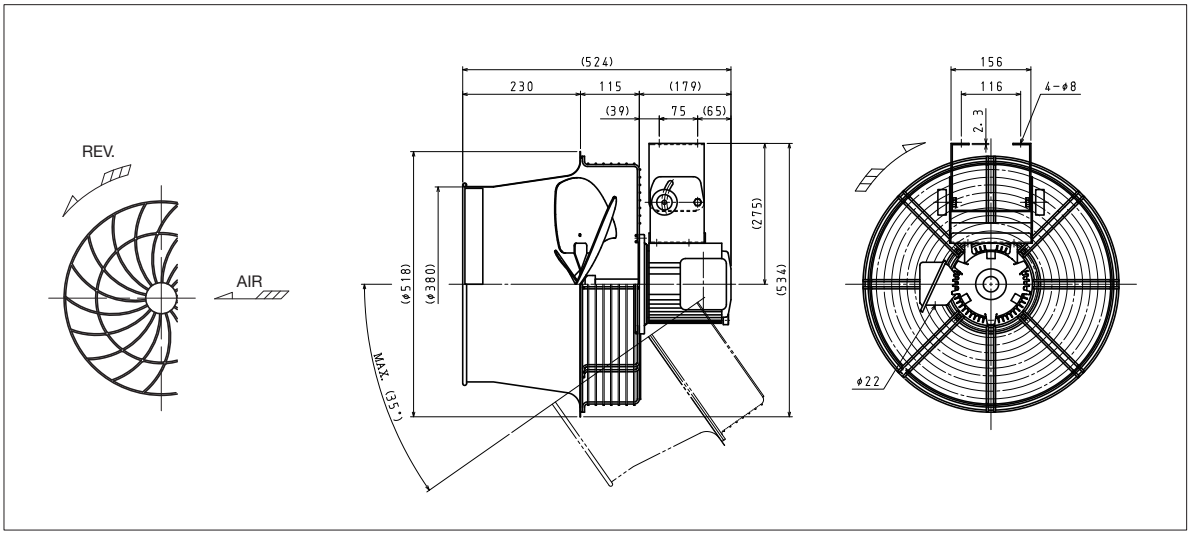

傾斜安裝範例



根據需要
改變角度!

安裝範例



透過接力式送風，
讓工廠內部空氣
達到循環效果!

標準規格表

型號	電相	輸出 (W)	頻率 (Hz)	電壓 (V)	額定電流值 (A)	噪音值 (dB (A))	送風角度 (°)	重量 (kg)
WR-200W-B012	三相	200	60	220	0.9	69	35	17
WR-200TW-00C2	單相	200	60	110	5.1	69	35	17

改善空氣循環達到調節溫度的效果

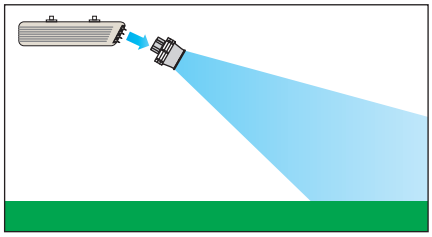

在空調機器的出風口前方設置 Windracer，即可有效且持續送出冷氣或暖氣。

誘導熱氣及蒸汽排放

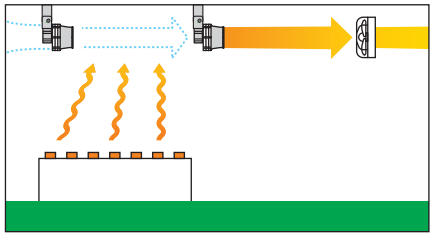

直列設置多個 Windracer，即可將工廠內產生的熱氣及蒸氣有效送至換氣扇。

局部送風

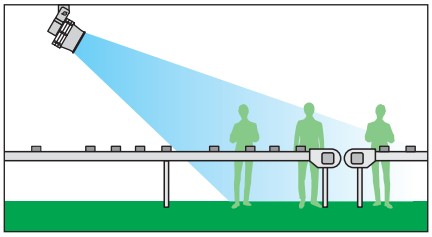

針對局部送風給在高濕高熱環境下的工作人員。(單點送風抗暑)

SDG TAIWAN

台灣愛思迪駒有限公司
SDG (Taiwan) Co., Ltd.
406 台中市北屯區遼陽四街82號
TEL：04-2241-3005（中文、日文）
FAX：04-2241-3006
E-mail：stw@sdg-ing.com
Website：https://www.sdg-ing.com/taiwan/

聯絡我們