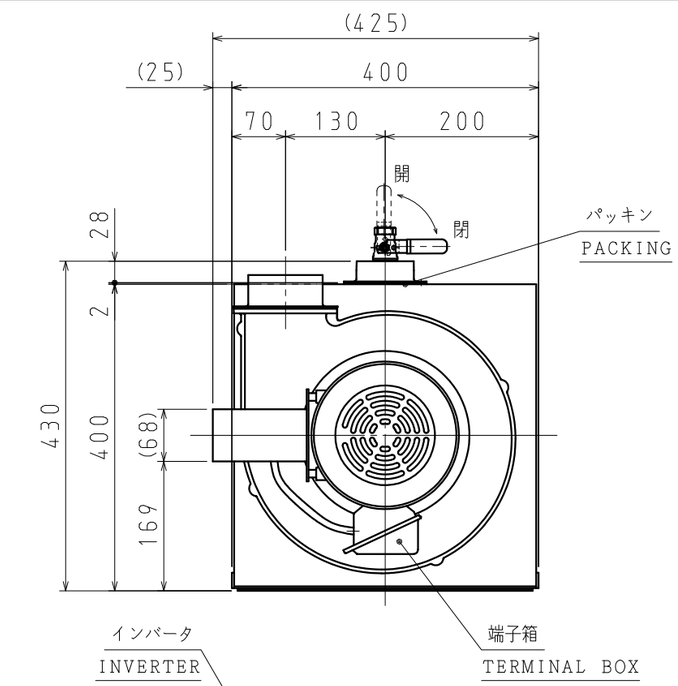

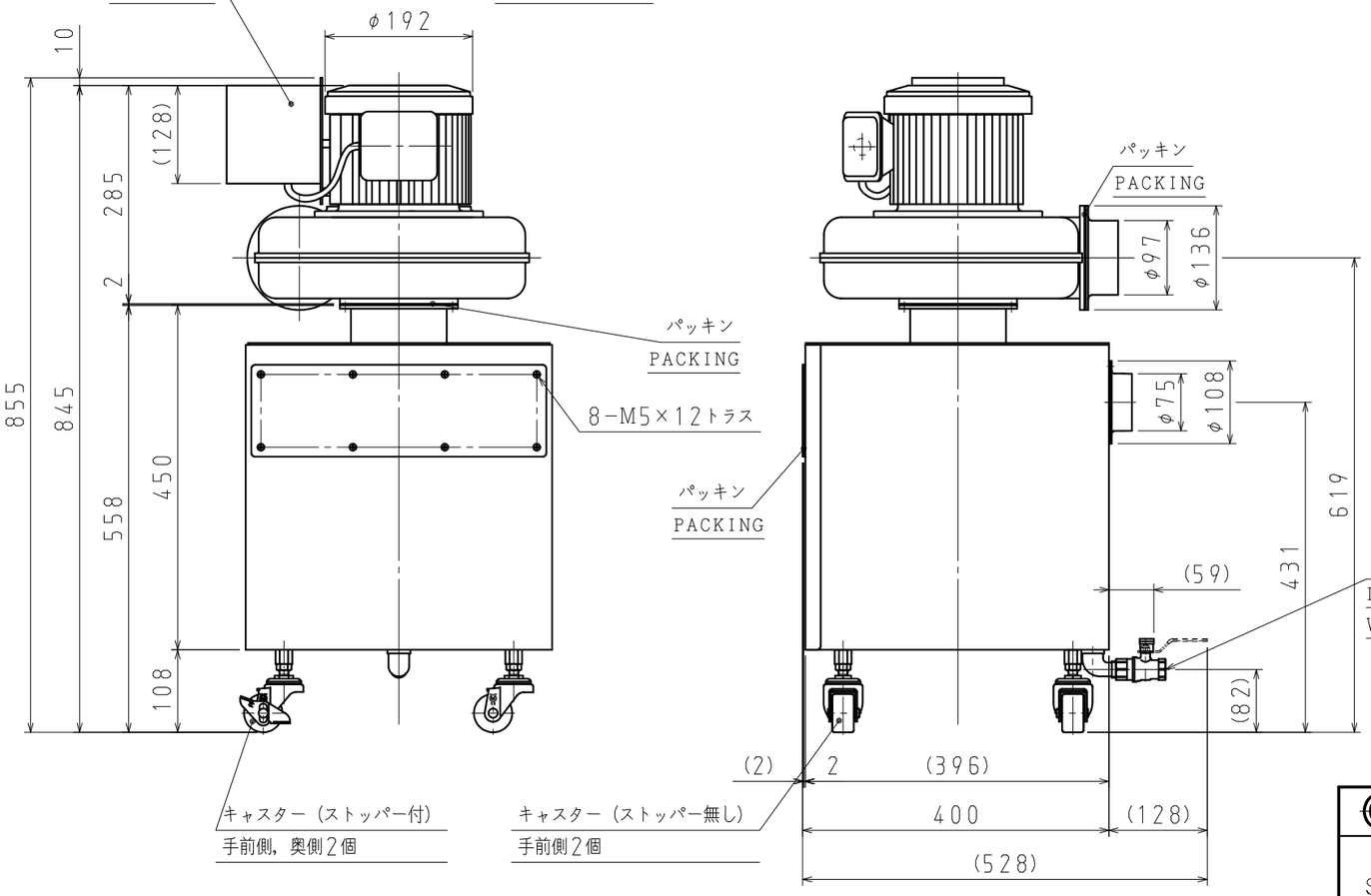

4	インバータ運転（30～60Hz） INVERTER OPERATION (30~60Hz)			
3	高効率電動機搭載 EQUIPPED WITH HIGHLY EFFECTIVE ELECTRIC MOTOR			
2	電動機 MOTOR	保護方式 ENCLOSURE	全閉外扇形 TOTALLY ENCLOSED FAN COOLED TYPE	
		出力 OUTPUT 〔kW〕	0.4	
		極数・相 POLES・PHASE	2 ・ 3	
		電圧 VOLTAGE 〔V〕	200	200/220
		周波数 FREQUENCY 〔Hz〕	50	60
		電流 CURRENT 〔A〕	2.3	2.3/2.1
1	送風機 FAN	風量(MAX.) VOLUME 〔m³/min〕	8.3	9.8
		静圧(MAX.) 〔kPa〕 STATIC PRESSURE	1.25	1.75
		回転数 SPEED 〔min⁻¹〕	2900	3450
		標準吸込状態 STANDARD SUCTION CONDITION	温度 TEMPERATURE 20℃ 相対湿度 HUMIDITY 65% 絶対圧力 ABSOLUTE P. 101.3kPa	

仕様 SPECIFICATIONS

図歴 RECORDS				
	△×			
	△×			
	△×1	2019.9.27	誤記訂正	T. NAKAO
		変更日 DATE	変更内容 REVISION	変更 REVISED BY

尺度 SCALE 1：8	作成 DRAW	Y. IMAZATO
	確認 CONFIRM	M. UEDA
	承認 APPROVE	H. SUGIMOTO

SDG株式会社
SDG CO., LTD.

作成日 DATE	2017.5.24 MAY 24, 2017
品名 TYPE	GRM-H04T
図名 TITLE	外形寸法図 EXTERNAL DIMENSIONS
図番 DRAWING NO.	YC11360000-1