카탈로그 번호 W-02-08K
발행연월 2024년 11월

환경 장비
종합 카탈로그

SDG

쾌적한 작업환경을 만들기 위한 제안

NC선반

글라인더

개방형 머시닝 센터

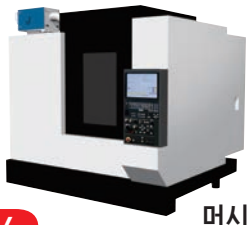

머시닝 센터

Mistrésa

머신 툴에서 생성된 미스트 집진

부품 세척기

PAGE 2-6

Grindrésa

연마기・연삭기용
미스트・더스트 회수기

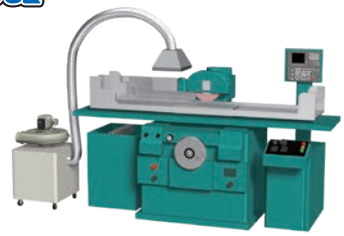

PAGE 5

Dustrésa

생산 장비에서 생성된
더스트 집진

PAGE 7-8

Workrésa

집진기 작업대

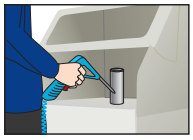

HAND TOOL 작업

PAGE 9

Windracer

멀리까지 바람을 전달하고
온도를 균일하게 순환

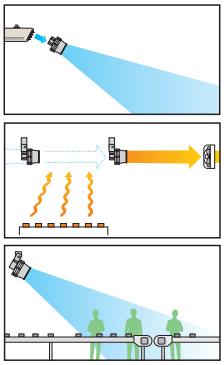

PAGE 10

WINDBAG™

다채로운 용도(송풍, 냉각, 건조)에 적합한 제품입니다.

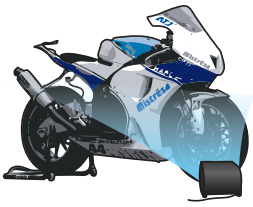

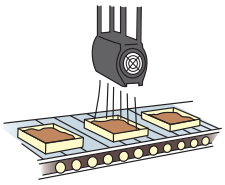

PAGE 10

Ventrésa

국소 배기 장치
PUSH-PULL형 환기 장치

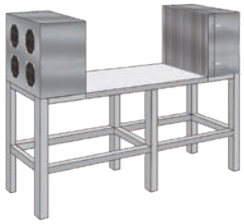

PAGE 10

Mistrésa

목적에 따라

선택 방법을 고르세요

모터 출력 0.2~2.2kw
전면부 2가지 유형 필터, 후면부 3가지 유형 필터
수평타입 or 수직타입 장착
총 60가지 조합 중에 선택할 수 있습니다.

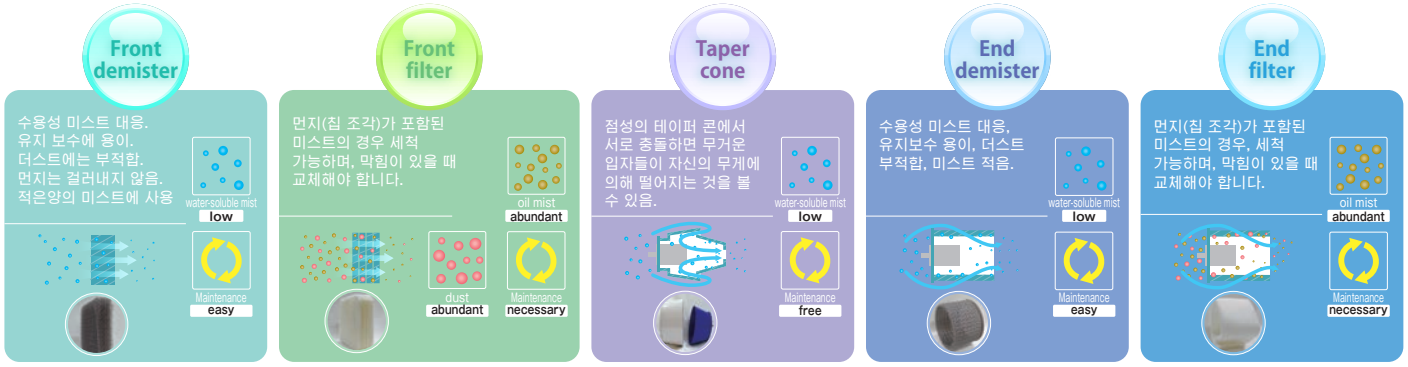

적용분야에 적합한 모델 선택

0.2kw에서 2.2kw 범위의 모터 출력, 2개의 필터 박스 부품 및 3개의 미스트 콜렉터 부품으로
60개 이상의 조합이 가능합니다(수평 및 수직 설치 모델 모두 포함).

CRM - H04 - S11
❶ ❷ ❸ ❹

❶ 출력(H02, H04, H07, H15, H22)
❷ 수평 (S) 또는 수직 (V) 설치
❸ Demister (1) 또는 필터 (2)
❹ 테이퍼 콘 (1), demister (2), or 필터 (3)

FRONT \ BACK		MIST COLLECTOR SIDE 1	2	3
		TAPER CONE	END DEMISTER	END FILTER
FILTER BOX SIDE 1	FRONT DEMISTER	Type 11	Type 12	Type 13
FILTER BOX SIDE 2	FRONT FILTER	Type 21	Type 22	Type 23

작업 챔버 용적으로 부터 선택

미스트 소스가 덮여 있는 경우

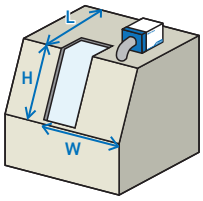

작업 챔버 용적(m^3)
=W × L × H
풍량(m^3/min)
= 작업 챔버 용적 × 경험계수*1

W: 작업 챔버 가로 길이(m)
L : 작업 챔버 세로 길이(m)
H : 작업 챔버 높이 길이(m)

*1 경험계수
가공후 15초 이상 경과후 문을 연 경우 : 4
가공후 10초 이상 경과후 문을 연 경우 : 6
가공후 10초 미만으로 문을 연 경우 : 8

미스트 발생원이 노출되면 당사에 문의하여 주시기 바랍니다.

Mistrésa CRM

수평 설치 모델

NC 선반

글라인더

사양

모델명 CRM-H□□-S□□		출력 (kw)	*전원	주파수(Hz) 전류(A)	50Hz 최대풍량 (m³/min)	50Hz 최대정압 (kpa)	60Hz 최대풍량 (m³/min)	60Hz 최대정압 (kpa)	포집 효율성 (%)	최고 흡기 온도 (℃)	소음 (dB(A)) 50/60Hz	질량 (kg)
CRM-H02	S11	0.2	삼상 50Hz : 200V 60Hz : 200V/220V	50/60/60 1.6/1.3/1.3	4.1	0.55	4.8	0.75	98.4	50	64/68	26
	S12				5.4		6.2		99.2		64/67	
	S13				4.6		5.4		99.6		60/65	
	S21				3.8		4.5		98.9		60/67	
	S22				5.1		5.8		99.5		61/65	
	S23				4.3		5.1		99.8		57/62	
CRM-H04	S11	0.4		50/60/60 2.0/2.0/2.0	4.4	0.75	5.2	1.10	98.4		66/69	32
	S12				6.0		7.0		99.2		68/72	
	S13				4.9		5.9		99.6		64/68	
	S21				4.1		4.9		98.9		65/69	
	S22				5.5		6.8		99.5		67/71	
	S23				4.6		5.6		99.8		63/67	
CRM-H07	S11	0.75		50/60/60 3.0/3.3/3.3	8.4	1.10	9.8	1.60	98.4		73/77	42
	S12				9.8		11.5		99.2		73/78	
	S13				8.0		9.6		99.6		71/77	
	S21				7.8		9.4		98.9		72/75	
	S22				9.2		10.5		99.5		73/78	
	S23				7.6		9.2		99.8		69/76	
CRM-H15	S11	1.5		50/60/60 6.9/7.0/7.0	15	1.60	18	2.25	98.4		78/82	67
	S12				18		21.5		99.2		81/83	
	S13				15		18		99.6		75/80	
	S21				14.5		17.5		98.9		77/80	
	S22				17		20		99.5		79/81	
	S23				14.5		17.5		99.8		74/77	
CRM-H22	S11	2.2		50/60/60 10.2/10.4/10.4	18	1.70	21.5	2.40	98.4		82/86	77
	S12				24.5		28.5		99.2		83/86	
	S13				18.5		22.5		99.6		80/83	
	S21				17.5		20.5		98.9		78/82	
	S22				22.5		27		99.5		81/85	
	S23				18		21		99.8		76/79	

*380V/60Hz 사양도 가능. 그 외 기타 이전압 사양도 가능합니다.

외형도

CRM-H02-S□□
CRM-H04-S□□

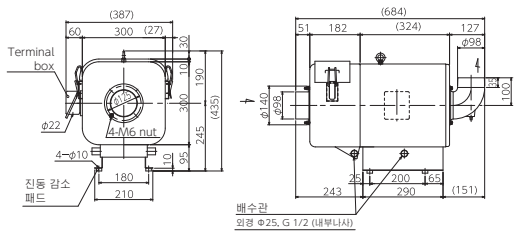

CRM-H07-S□□

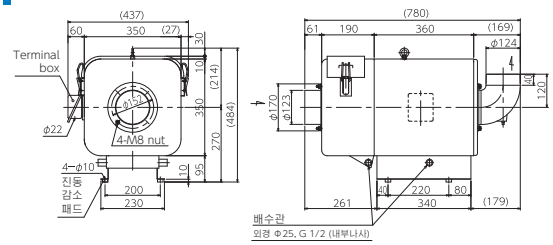

CRM-H15-S□□

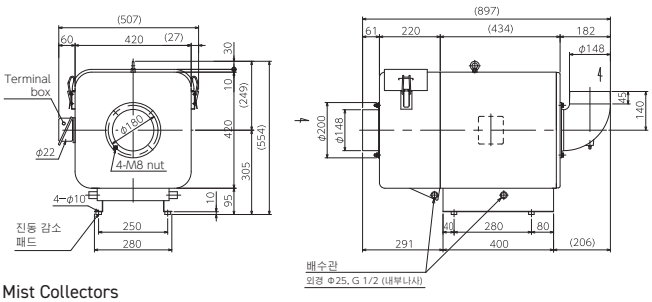

CRM-H22-S□□

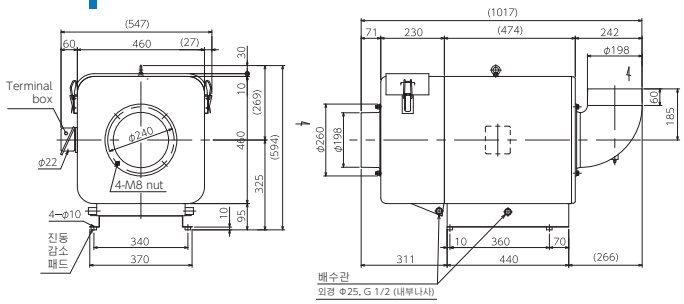

Mistrésa CRM

수직 설치 모델

NC 선반

사양

모델명 CRM-H □□ -V□□		출력 (kw)	*전원	주파수(Hz) 전류(A)	50Hz 최대풍량 (m³/min)	50Hz 최대정압 (kpa)	60Hz 최대풍량 (m³/min)	60Hz 최대정압 (kpa)	포집 효율성 (%)	최고 흡기 온도 (℃)	소음 (dB(A)) 50/60Hz	질량 (kg)
CRM-H02	V11	0.2	삼상 50Hz : 200V 60Hz : 200V/ 220V	50/60/60 1.6/1.3/1.3	3.7	0.55	4.4	0.75	98.7	50	61/65	27
	V12				4.5		5.3		99.2		63/66	
	V13				3.9		4.6		99.7		60/64	
	V21				3.4		4.0		98.8		60/64	
	V22				4.1		4.8		99.4		62/66	
	V23				3.5		4.2		99.7		59/62	
CRM-H04	V11	0.4		50/60/60 2.0/2.0/2.0	4.0	0.70	4.7	1.00	98.7		67/71	34
	V12				5.0		5.9		99.2		71/75	
	V13				4.4		5.2		99.7		69/71	
	V21				3.8		4.4		98.8		66/69	
	V22				4.6		5.5		99.4		68/72	
	V23				4.1		4.9		99.7		67/70	
CRM-H07	V11	0.75		50/60/60 3.0/3.3/3.3	7.4	1.00	8.6	1.45	98.7		73/77	43
	V12				9.0		10.5		99.2		77/81	
	V13				7.6		9.0		99.7		72/76	
	V21				6.8		8.2		98.8		72/76	
	V22				8.4		10		99.4		73/77	
	V23				7.0		8.4		99.7		70/74	
CRM-H15	V11	1.5		50/60/60 6.9/7.0/7.0	14	1.50	17	2.15	98.7		77/80	69
	V12				16		19		99.2		78/83	
	V13				14		17		99.7		76/79	
	V21				13.5		15.5		98.8		75/78	
	V22				15		18		99.4		77/80	
	V23				13.5		15.5		99.7		76/78	
CRM-H22	V11	2.2		50/60/60 10.2/10.4/10.4	19.5	1.60	22.5	2.30	98.7		79/83	78
	V12				22		26		99.2		81/85	
	V13				19		22.5		99.7		77/81	
	V21				18		21		98.8		77/81	
	V22				21		24.5		99.4		80/84	
	V23				17.5		21		99.7		76/79	

＊380V/60Hz 사양도 가능. 그 외 기타 이전압 사양도 가능합니다.

외형도

CRM-H02-V□□
CRM-H04-V□□

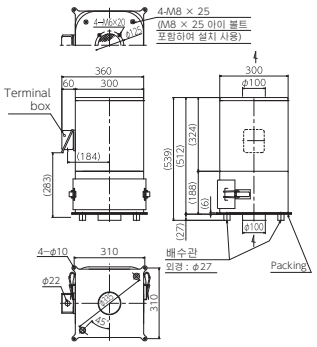

CRM-H07-V□□

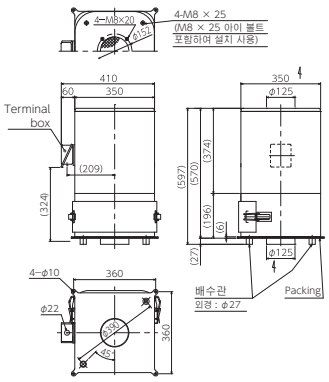

CRM-H15-V□□

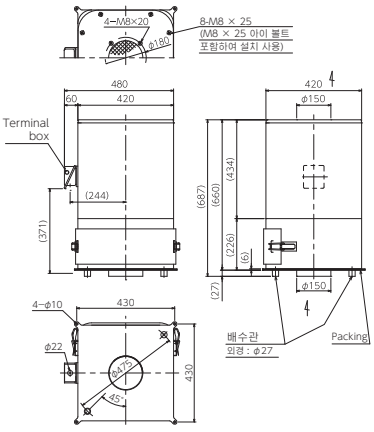

CRM-H22-V□□

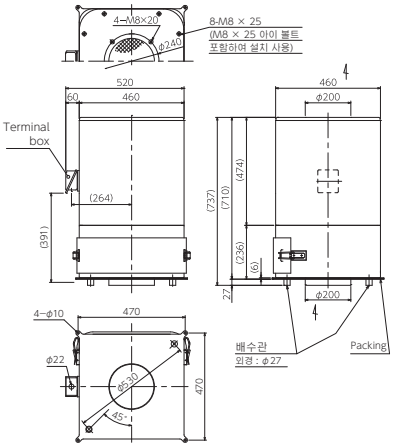

Mistrésa CRMH 고온 미스트

사양

모델명		출력 (kw)	*전원	주파수(Hz) 전류(A)	50Hz 최대풍량 (m³/min)	50Hz 최대정압 (kpa)	60Hz 최대풍량 (m³/min)	60Hz 최대정압 (kpa)	포집 효율성 (%)	최고 흡기 온도 (℃)	소음 (dB(A)) 50/60Hz	질량 (kg)
CRMH-H04	S11	0.4	삼상 50Hz: 200V 60Hz: 200V/220V	50/60/60 2.0/2.0/2.0	4.4	0.75	5.2	1.1	98.4	80	66/69	32
	S12				6		7		99.2		68/72	
	S13				4.9		5.9		99.6		64/68	
	S21				4.1		4.9		98.9		65/69	
	S22				5.5		6.8		99.5		67/71	
	S23				4.6		5.6		99.8		63/67	
CRMH-H07	S11	0.75		50/60/60 3.0/3.3/3.3	8.4	1.1	9.8	1.6	98.4		73/77	42
	S12				9.8		11.5		99.2		73/78	
	S13				8		9.6		99.6		71/77	
	S21				7.8		9.4		98.9		72/75	
	S22				9.2		10.5		99.5		73/78	
	S23				7.6		9.2		99.8		69/76	
CRMH-H15	S11	1.5		50/60/60 6.9/7.0/7.0	15	1.6	18	2.25	98.4		78/82	67
	S12				18		21.5		99.2		81/83	
	S13				15		18		99.6		75/80	
	S21				14.5		17.5		98.9		77/80	
	S22				17		20		99.5		79/81	
	S23				14.5		17.5		99.8		74/77	
CRMH-H22	S11	2.2		50/60/60 10.2/10.4/10.4	18	1.7	21.5	2.4	98.4		82/86	77
	S12				24.5		28.5		99.2		83/86	
	S13				18.5		22.5		99.6		80/83	
	S21				17.5		20.5		98.9		78/82	
	S22				22.5		27		99.5		81/85	
	S23				18		21		99.8		76/79	

＊380V/60Hz 사양도 가능. 그 외 기타 이전압 사양도 가능합니다.

부품 세정기

※사이즈는 CRM 수평타입과 동일

Mistrésa CRH 안전증 방폭구조 모터 부착

※ 일본 기준의 방폭 인증만을 취득하였습니다.

부품 세정기

사양

모델명	출력 (kw)	*전원	주파수(Hz) 전류(A)	50Hz 최대풍량 (m³/min)	50Hz 최대정압 (kpa)	60Hz 최대풍량 (m³/min)	60Hz 최대정압 (kpa)	포집 효율성 (%)	최고 흡기 온도 (℃)	소음 (dB(A)) 50/60Hz	질량 (kg)
CRH-100E	0.2	삼상 50Hz 200V 60Hz 200V/220V	50/60/60 1.2/1.1/1.0	2.1	0.3	2.4	0.42	99.4	80	56/60	13
CRH-200E	0.2		50/60/60 1.2/1.1/1.0	2.7	0.5	3.2	0.73	99.4	80	59/63	20
CRH-04E	0.4		50/60/60 2.0/1.8/1.7	4.8	0.82	5.7	1.18	99.4	80	58/64	26
CRH-07E	0.75		50/60/60 3.3/3.1/2.8	7.6	1.05	9.2	1.48	99.4	80	63/66	37
CRH-15E	1.5		50/60/60 6.2/5.8/5.4	13.6	1.47	16	2.08	99.4	80	68/72	57

＊380V/60Hz 사양도 가능. 그 외 기타 이전압 사양도 가능합니다.

Mistrésa CRL 대풍량

MACHINING CENTER

사양

모델명	출력 (kw)	*전원	주파수(Hz) 전류(A)	50Hz 최대풍량 (m³/min)	50Hz 최대정압 (kpa)	60Hz 최대풍량 (m³/min)	60Hz 최대정압 (kpa)	포집 효율성 (%)	최고 흡기 온도 (℃)	소음 (dB(A)) 50/60Hz	질량 (kg)
CRL-H22	2.2	삼상 50Hz 200V 60Hz 200V/220V	50/60/60 8.5/9.2/8.4	30	1.8	30	1.8	98	40	69	174

＊380V/60Hz 사양도 가능. 그 외 기타 이전압 사양도 가능합니다.

Grindrésa GRM 연마기・연삭기용 미스트・더스트 회수기

평면연삭기

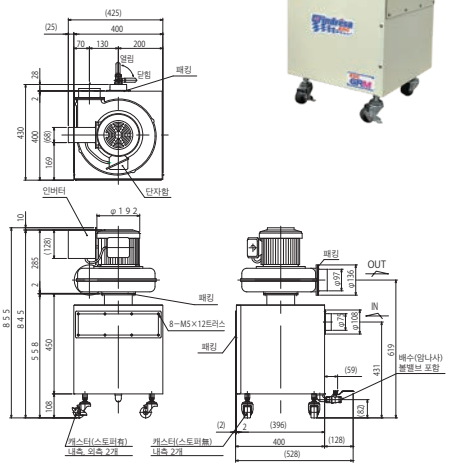

사양

모델명	출력 (kW)	*전원	전류 (A)	50Hz 최대풍량 (m³ /min)	50Hz 최대정압 (kPa)	60Hz 최대풍량 (m³ /min)	60Hz 최대정압 (kPa)	최고 흡기 온도 (℃)	소음 (dB〈A〉)	개략 질량 (kg)	집진 용량 (ℓ)	흡입 상대 플랜지 외경 (mm)
GRM-H04T	0.4	삼상 50Hz 200V 60Hz 200V/220V	2.3/2.3/2.1	8.3	1.25	9.8	1.75	40	71	37	11.8	ϕ75

＊380V/60Hz 사양도 가능. 그 외 기타 이전압 사양도 가능합니다.

수평

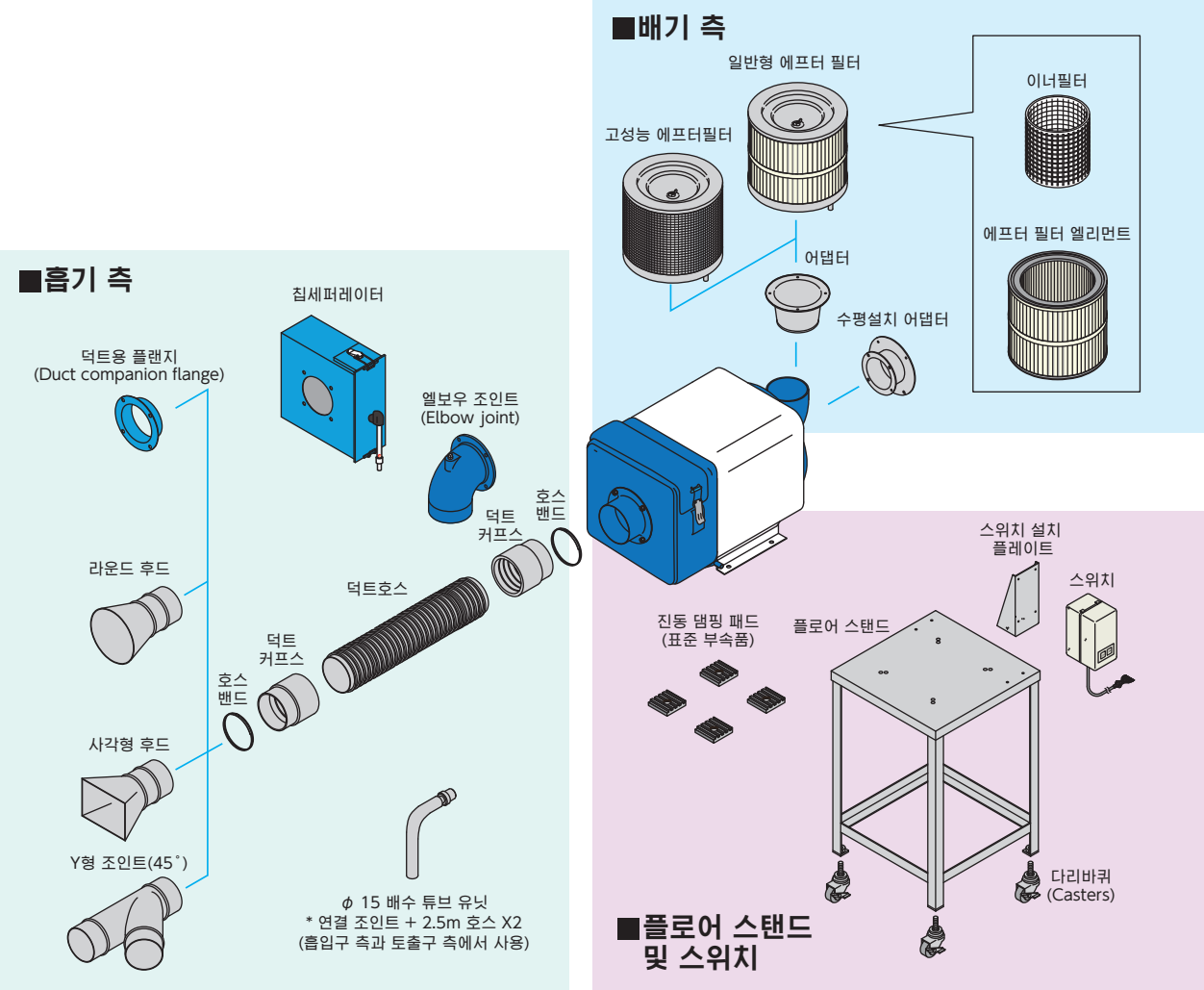
■배기 측
일반형 에프터 필터
이너필터
고성능 에프터필터
에프터 필터 엘리먼트
어댑터
수평설치 어댑터
■흡기 측
칩세퍼레이터
덕트용 플랜지
(Duct companion flange)
엘보우 조인트
(Elbow joint)
호스
밴드
덕트
커프스
라운드 후드
덕트호스
덕트
커프스
호스
밴드
사각형 후드
Y형 조인트(45˚)
ϕ 15 배수 튜브 유닛
* 연결 조인트 + 2.5m 호스 X2
(흡입구 측과 토출구 측에서 사용)
스위치 설치
플레이트
스위치
진동 댐핑 패드
(표준 부속품)
플로어 스탠드
다리바퀴
(Casters)
■플로어 스탠드
및 스위치

수직

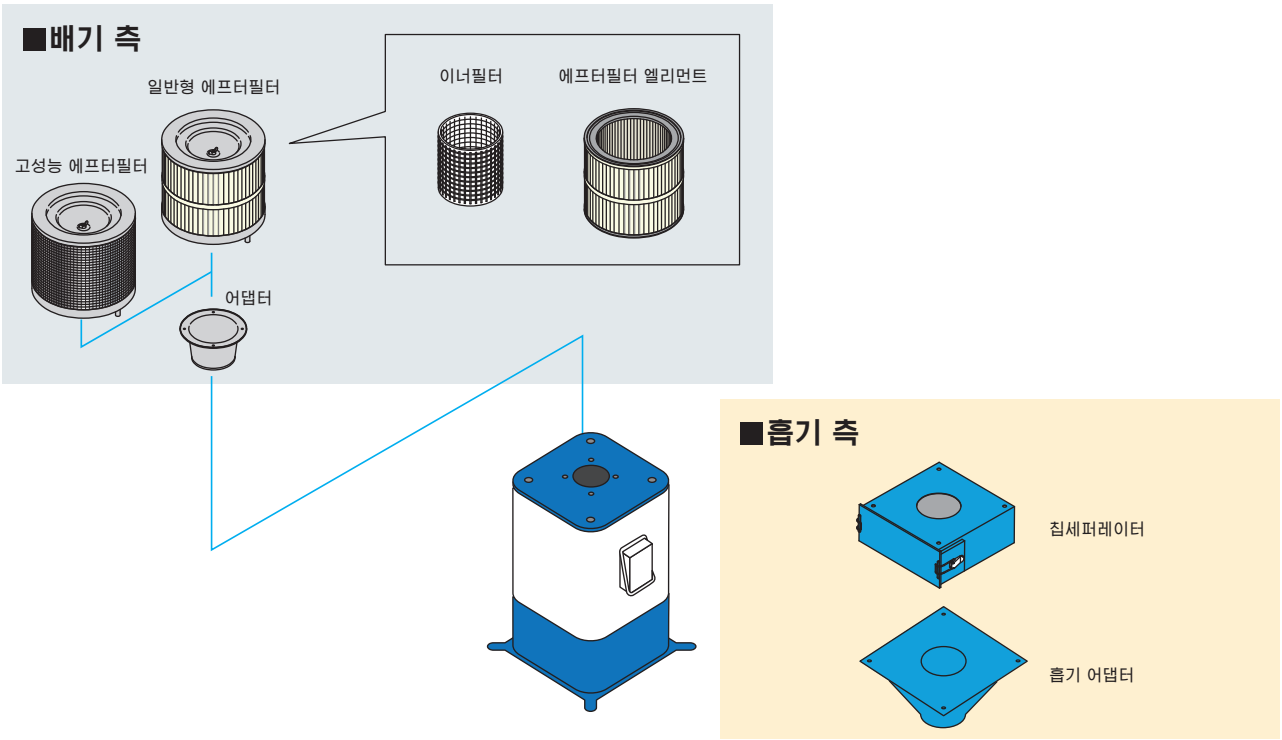
■배기 측
일반형 에프터필터
이너필터
에프터필터 엘리먼트
고성능 에프터필터
어댑터
■흡기 측
칩세퍼레이터
흡기 어댑터

CFA-110

CFA-H215C/T
CFA-H220

CFA-H240

CFA-H410, CFA-H515

파쇄기

반도체 제조 장비

사양

모델명	출력 (kW-P)	※전압	풍량* (m^3/min)	정압* 50/60Hz (kpa)	여과면적 (m^2)	더스트 수집 박스 용량 (ℓ)	소음 Front : 1m dB(A)*1 Front : 1.5m dB(A)*2	질량 (kg)
CFA-110	0.2–2	220V, 단상	4	0.8/1.18	0.8	3.1	64*1	25
CFA-H215C	0.4–2	220V, 단상	5	1.76	1.5	6.9	64*1	47(50Hz) 44(60Hz)
CFA-H215T	0.4–2	220V, 삼상	5	1.86	1.5	6.9	64*1	49(50Hz) 47(60Hz)
CFA-H220	0.75–2	220V, 삼상	8	2.15	2	6.9	65*1	59
CFA-H240	1.5–2	220V, 삼상	16	2.45	4	16.9	68*1	135
CFA-H410	2.2–2	220V, 삼상	30	2.45	10.6	45	64*1	197
CFA-H515	3.7–2	220V, 삼상	40	2.45	14.1	68	67*1	238

* 풍량 및 압력의 값은 표준 사양을 나타냅니다.
※380V/60Hz 사양도 가능. 그 외 기타 이전압 사양도 가능합니다.

모델명	길이(mm)							
	A	B	C	D	E	F	G	H
CFA-H215	486	446	745	75	100	216	-	-
CFA-H220	486	446	745	97	100	211	-	-
CFA-H410	786	680	1462	198	205	740	42	780
CFA-H515	876	750	1612	225	220	750	42	870

외형도

CFA-110

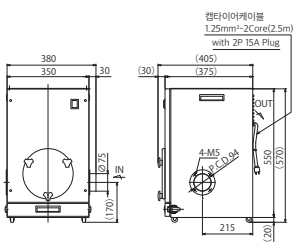

CFA-H215C/T
CFA-H220

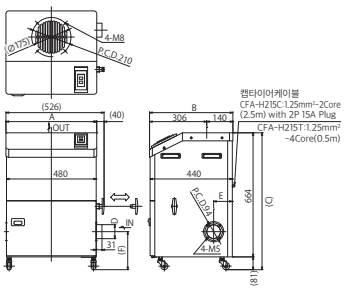

CFA-H240

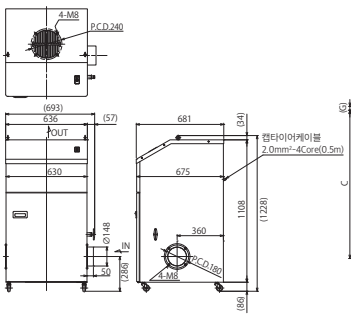

CFA-H410
CFA-H515

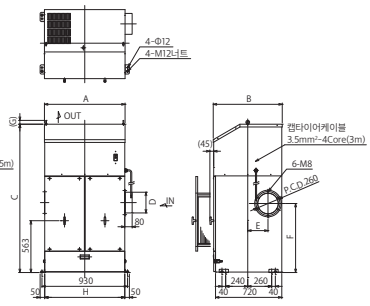

투입 기계

사양

모델명	출력 (kW-P)	※전압	풍량 (m^3/min)	정압 50/60Hz (kpa)	여과면적 (m^2)	컴프레서 에어 (ℓ/min)	더스트 수집 박스 용량 (ℓ)	소음 Front : 1m dB(A)*1 Front : 1.5m dB(A)*2	질량 (kg)
CFM-H10	1.5–2	220V, 삼상	20	2.06	10.4	40	29	62	180
CFM-H20	2.2–2	220V, 삼상	30	2.45	15.6	50	42	68	222
CFM-H30	3.7–2	220V, 삼상	40	2.45	23.4	60	32×2	68	286
CFM-H40	5.5–2	220V, 삼상	60	2.65	31.2	80	65×2	71	408

※380V/60Hz 사양도 가능. 그 외 기타 이전압 사양도 가능합니다.

외형도

모델명	길이(mm)											
	A	B	C	D	E	F	G	H	I	J	K	L
CFM-H10	650	720	1415	150	105	500	42	710	210	230	200	180
CFM-H20	870	720	1410	200	130	500	42	930	210	255	225	230
CFM-H30	870	1000	1495	225	145	500	42	930	250	280	250	-

CFM-H10
CFM-H20
CFM-H30

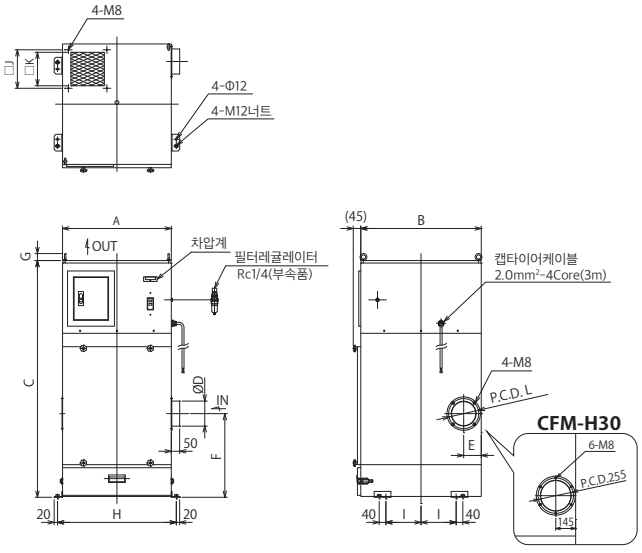

CFM-H40

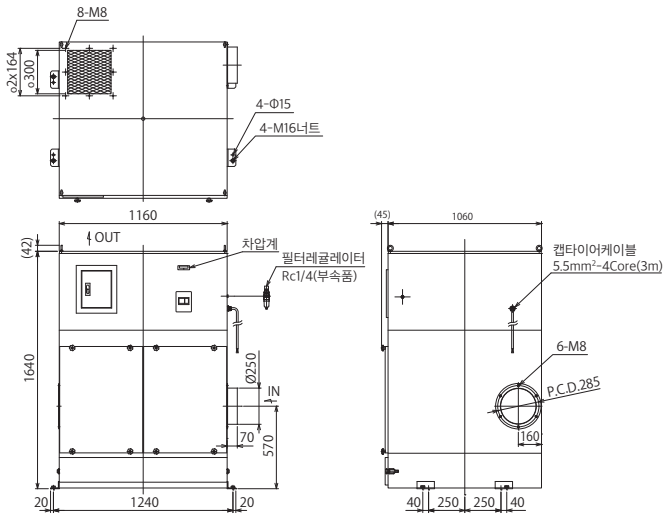

설치 예

AIR BLOW, HAND TOOL, 연마작업 등

사양

타입	모델명	출력 (kW-P)	※전압	주파수 (Hz)	풍량 (m^3/min)	풍속 (m/s)	여과면적 (m^2)	집진기 박스 용량 (ℓ)	소음 1.0m dB(A)	질량 (kg)
스탠드형 (*2)	WRM-04H (표준)	0.4-2	220V·단상	60	—	1.2	1.5	6.7	74	68
	WRM-04S (스파크대책사양)									70
	WRM-04B (간이방폭사양)									72
데스크형	WRM-H04S-D	0.4-2	220V·단상	60	7.5	4.4(*1)	1.5	6.9	68.5(*1)	데스크 부분 : 66 집진기 부분 : 51

※380V/60Hz 사양도 가능. 그 외 기타 이전압 사양도 가능합니다.
다음과 같은 특수 사양에 대한 자세한 내용은 당사에 문의하세요 : 풋 스위치, 삼상전압, 플러그 타입, 폭발 방지 등
*1 사양에 기재된 값은 중간 크기의 흡입포트일 경우의 수치입니다.
*2 "스파크 대책+간이방폭"사양은 제작 불가합니다.

외형도

WRM-04H
WRM-04S

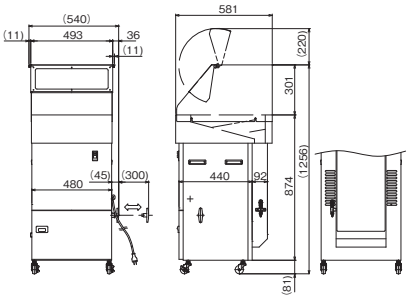

WRM-04B

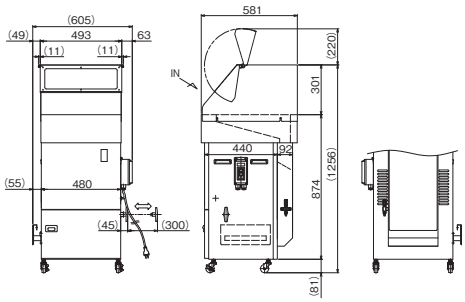

WRM-H04S-D

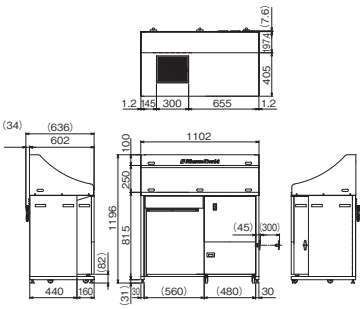

WR-200K

냉난방 장비의 고효율화

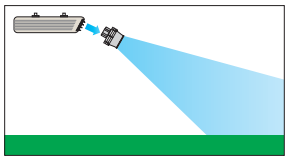

열기/증기의 유인

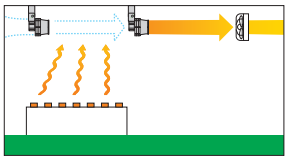

국소 에어의 공급

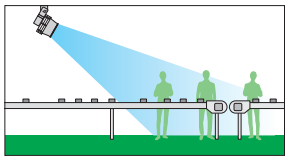

목적

1. 냉난방기 장비 효율 향상
2. 열과 증기 배출
3. 특정 장소에 공기 공급

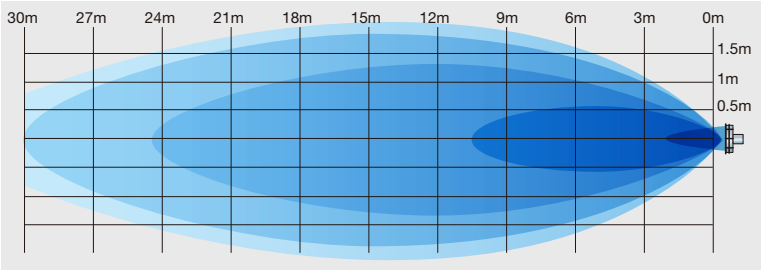

※ 결과는 장비 상태 및 주변 환경에 따라 다를 수 있습니다.

사양

모델명	상	출력 (kW)	주파수 (Hz)	전압 (V)	정격 전류 (A)	소음 (dB(A))	송풍 각도 (˚)	질량 (kg)
WR-200K	단상	0.2	60	220 플러그 포함	2.2	66	35	17

WB-02T

특징

1. 강력한 바람
2. 조정 가능한 토출 각도
3. 튼튼함
4. 작고 가벼움

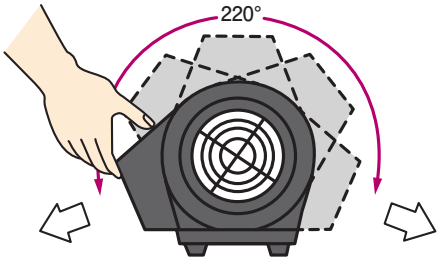

사양

모델명	전원	출력 (kW)	주파수 (Hz)	전류 (A)	최대 풍량 (m^3/min)	질량 (kg)	코드 길이 (m)
WB-02T	220V 단상	0.2	60	1.3	10.0	9.5	7

국소 배기 장치
PUSH-PULL형 환기 장치

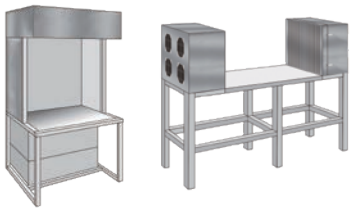

화학 물질의 위험성 평가(Risk Assessment)를 하고 있습니까?

SDG는 제안 및 설치 등 대응 가능합니다!!!

자세한 것은 문의 주십시오

SDG

SDG KOREA

에스디지코리아 주식회사

SDG (Korea) Co., Ltd.
31094 충남 천안시 서북구 백석공단 1로10,
천안 미래 에이스하이테크시티 A동 제710호
TEL：041-906-5710　FAX：041-906-5720
E-mail：skr@sdg-ing.com

Website：https://www.sdg-ing.com/korea/

연락처