产品目录 No.W-02-08CK
2024年8月发行

环境机器
综合产品目录

SDG

打造舒适职场环境的提案

NC 车床

磨床

加工中心(开放型)

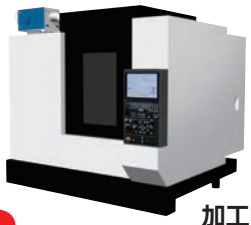

加工中心

Mistrésa

收集工作机械等装置所产生的油雾

零件清洗机

页 2-6

Grindrésa

研磨机・磨床专用油雾回收机

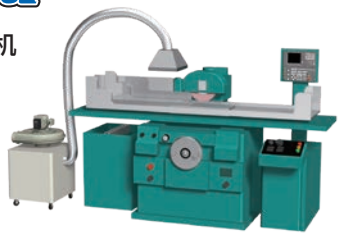

页 5

Dustrésa

收集生产设备所产生的粉尘

页 7-8

Workrésa

作业台式集尘机

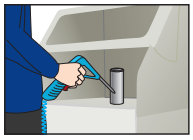

使用手持式工具进行作业

页 9

Windracer

稳定地使气流吹向远方及
改善空气循环及温度不均

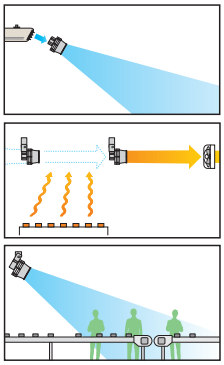

页 10

WINDBAG™

适合通风、冷却及干燥等多样用途

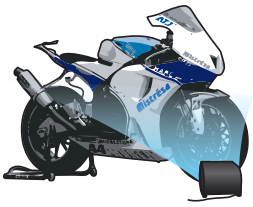

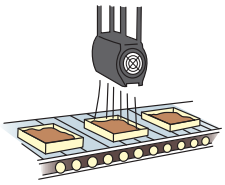

页 10

Ventirésa

有机溶剂局部排气装置

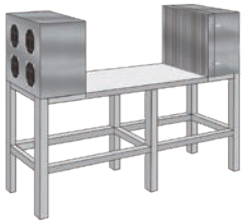

页 10

Mistrésa

根据工厂现场的环境

您可以自由选择组合

电机规格为0.2kw至2.2kw
两种前过滤型式及三种后过滤型式可供选择
可选择卧式或立式
总共有60种组合方式可供您选择

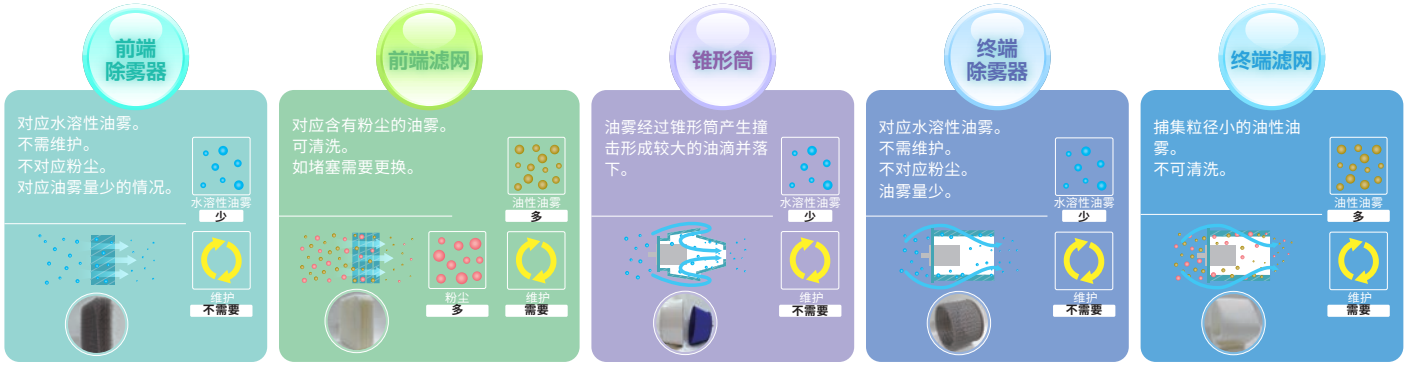

根据目的选择

提供0.2kW～2.2kW的电机输出、2种前端滤网型式、3种终端滤网型式、
卧式/立式的组合，可从全机型共60种模式中进行选择。

CRM - H04 - S11

❶ ❷ ❸ ❹

❶ 输出（H02，H04，H07，H15，H22）
❷ 卧式：S，立式：V
❸ 除雾器：1，滤网：2
❹ 锥筒：1，除雾器：2，滤网：3

前侧 \ 后侧		主体侧 1 锥筒	主体侧 2 终端除雾器	主体侧 3 终端滤网
过滤箱侧 1 前除雾器		11 类型	12 类型	13 类型
过滤箱侧 2 前滤网		21 类型	22 类型	23 类型

根据加工室容积选择

油雾发生源为密闭式的情形

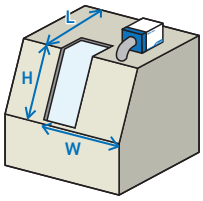

加工室容积（m^3）＝W×L×H

风量（m^3/min）＝加工室容积×经验系数 ※1

W：加工室宽度（m）
L：加工室深度（m）
H：加工室高度（m）

※1 经验系数
加工后经过15秒以上打开加工室窗门的情形…4
加工后经过10秒以上打开加工室窗门的情形…6
加工后不满10秒打开加工室窗门的情形…8
油雾发生源为开放式的情形，请另行洽询。

Mistrésa CRM 卧式

NC 车床

磨床

规格

型号 CRM-H□□-S□□		输出 (kW)	*电源	频率(Hz) 电流(A)	50Hz 最大风量 (m³/min)	50Hz 最大静压 (kPa)	捕集效率 (%)	最高吸气温度 (℃)	噪音 (dB(A)) 50Hz	概略重量 (kg)
CRM-H02	S11	0.2	三相 50Hz：220V/380V	50 1.6	4.1	0.55	98.4	50	64	26
	S12				5.4		99.2		64	
	S13				4.6		99.6		60	
	S21				3.8		98.9		60	
	S22				5.1		99.5		61	
	S23				4.3		99.8		57	
CRM-H04	S11	0.4		50 2.0	4.4	0.75	98.4		66	32
	S12				6.0		99.2		68	
	S13				4.9		99.6		64	
	S21				4.1		98.9		65	
	S22				5.5		99.5		67	
	S23				4.6		99.8		63	
CRM-H07	S11	0.75		50 3.0	8.4	1.10	98.4		73	42
	S12				9.8		99.2		73	
	S13				8.0		99.6		71	
	S21				7.8		98.9		72	
	S22				9.2		99.5		73	
	S23				7.6		99.8		69	
CRM-H15	S11	1.5		50 6.9	15	1.60	98.4		78	67
	S12				18		99.2		81	
	S13				15		99.6		75	
	S21				14.5		98.9		77	
	S22				17		99.5		79	
	S23				14.5		99.8		74	
CRM-H22	S11	2.2		50 10.2	18	1.70	98.4		82	77
	S12				24.5		99.2		83	
	S13				18.5		99.6		80	
	S21				17.5		98.9		78	
	S22				22.5		99.5		81	
	S23				18		99.8		76	

*如使用电压或频率不同，请洽业务人员

外形尺寸图

CRM-H02-S□□
CRM-H04-S□□

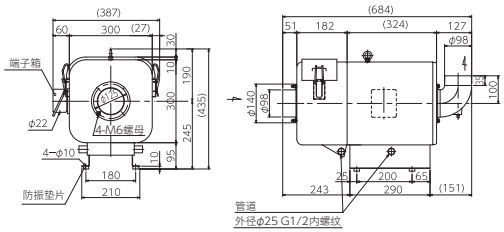

CRM-H07-S□□

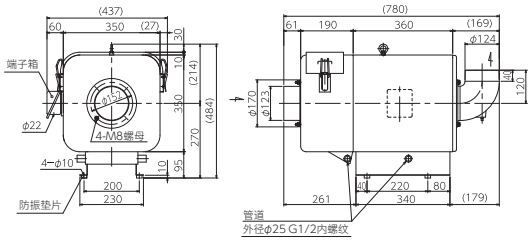

CRM-H15-S□□

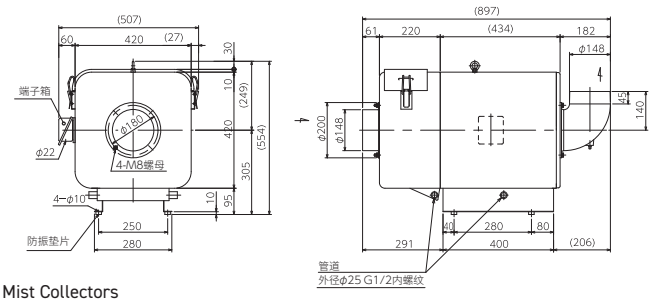

CRM-H22-S□□

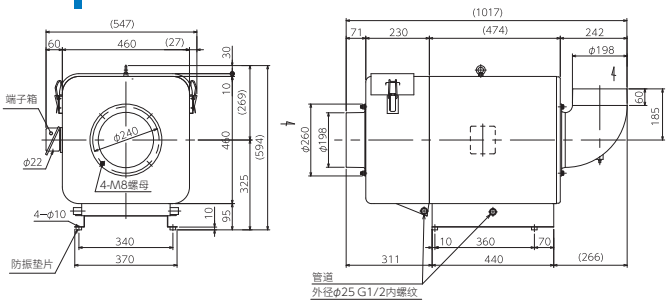

Mistrésa CRM 立式

NC 车床

规格

型号 CRM-H □□ -V□□		输出 (kW)	*电源	频率(Hz) 电流(A)	50Hz 最大风量 (m^3/min)	50Hz 最大静压 (kPa)	捕集效率 (%)	最高吸气温度 (°C)	噪音 (dB(A)) 50Hz	概略重量 (kg)
CRM-H02	V11	0.2	三相 50Hz：220V/380V	50 1.6	3.7	0.55	98.7	50	61	27
	V12				4.5		99.2		63	
	V13				3.9		99.7		60	
	V21				3.4		98.8		60	
	V22				4.1		99.4		62	
	V23				3.5		99.7		59	
CRM-H04	V11	0.4		50 2.0	4.0	0.70	98.7		67	34
	V12				5.0		99.2		71	
	V13				4.4		99.7		69	
	V21				3.8		98.8		66	
	V22				4.6		99.4		68	
	V23				4.1		99.7		67	
CRM-H07	V11	0.75		50 3.0	7.4	1.00	98.7		73	43
	V12				9.0		99.2		77	
	V13				7.6		99.7		72	
	V21				6.8		98.8		72	
	V22				8.4		99.4		73	
	V23				7.0		99.7		70	
CRM-H15	V11	1.5		50 6.9	14	1.50	98.7		77	69
	V12				16		99.2		78	
	V13				14		99.7		76	
	V21				13.5		98.8		75	
	V22				15		99.4		77	
	V23				13.5		99.7		76	
CRM-H22	V11	2.2		50 10.2	19.5	1.60	98.7		79	78
	V12				22		99.2		81	
	V13				19		99.7		77	
	V21				18		98.8		77	
	V22				21		99.4		80	
	V23				17.5		99.7		76	

*如使用电压或频率不同，请洽业务人员

外形尺寸图

CRM-H02-V□□
CRM-H04-V□□

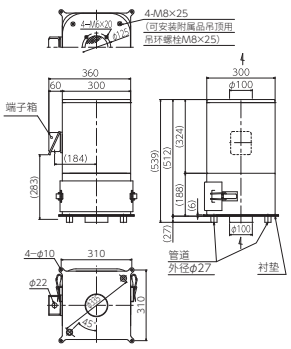

CRM-H07-V□□

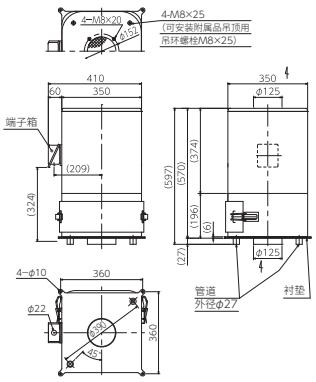

CRM-H15-V□□

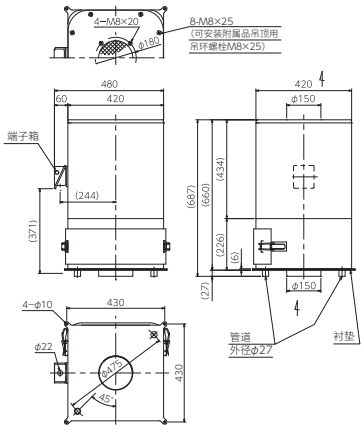

CRM-H22-V□□

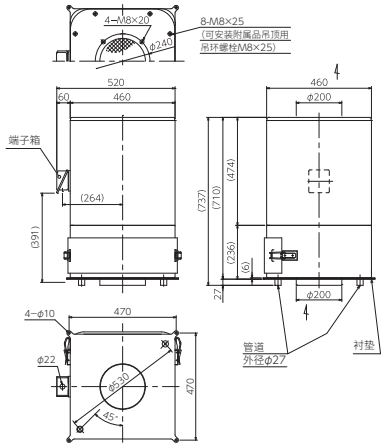

Mistrésa CRMH 高温型油雾回收机

规格

型号		输出 (kW)	*电源	频率(Hz) 电流(A)	50Hz 最大风量 (m³/min)	50Hz 最大静压 (kPa)	捕集效率 (%)	最高吸气温度 (°C)	噪音 (dB(A)) 50Hz	概略重量 (kg)
CRMH-H04	S11	0.4	三相 50Hz: 220V/380V	50 2.0	4.4	0.75	98.4	80	66	32
	S12				6		99.2		68	
	S13				4.9		99.6		64	
	S21				4.1		98.9		65	
	S22				5.5		99.5		67	
	S23				4.6		99.8		63	
CRMH-H07	S11	0.75		50 3.0	8.4	1.1	98.4		73	42
	S12				9.8		99.2		73	
	S13				8		99.6		71	
	S21				7.8		98.9		72	
	S22				9.2		99.5		73	
	S23				7.6		99.8		69	
CRMH-H15	S11	1.5		50 6.9	15	1.6	98.4		78	67
	S12				18		99.2		81	
	S13				15		99.6		75	
	S21				14.5		98.9		77	
	S22				17		99.5		79	
	S23				14.5		99.8		74	
CRMH-H22	S11	2.2		50 10.2	18	1.7	98.4		82	77
	S12				24.5		99.2		83	
	S13				18.5		99.6		80	
	S21				17.5		98.9		78	
	S22				22.5		99.5		81	
	S23				18		99.8		76	

*如使用电压或频率不同，请洽业务人员

零件清洗机

※外型尺寸与水平式CRM型号相同

Mistrésa CRH 防爆规格

※仅取得日本防爆认证

零件清洗机

规格

型号	输出 (kW)	*电源	频率(Hz) 电流(A)	50Hz 最大风量 (m³/min)	50Hz 最大静压 (kPa)	捕集效率 (%)	最高吸气温度 (°C)	噪音 (dB(A)) 50Hz	概略重量 (kg)
CRH-100E	0.2	三相 50Hz 220V/380V	50 1.2	2.1	0.3	99.4	80	56	13
CRH-200E	0.2		50 1.2	2.7	0.5	99.4	80	59	20
CRH-04E	0.4		50 2.0	4.8	0.82	99.4	80	58	26
CRH-07E	0.75		50 3.3	7.6	1.05	99.4	80	63	37
CRH-15E	1.5		50 6.2	13.6	1.47	99.4	80	68	57

*如使用电压或频率不同，请洽业务人员

Mistrésa CRL 大风量型

加工机（开放型）

规格

型号	输出 (kW)	*电源	频率(Hz) 电流(A)	50Hz 最大风量 (m³/min)	50Hz 最大静压 (kPa)	捕集效率 (%)	最高吸气温度 (°C)	噪音 (dB(A)) 50Hz	概略重量 (kg)
CRL-H22	2.2	三相 50Hz 220V/380V	50 8.5	30	1.8	98	40	69	174

*如使用电压或频率不同，请洽业务人员

Grindrésa GRM 研磨专用集尘/油雾回收机

研磨机、切削机

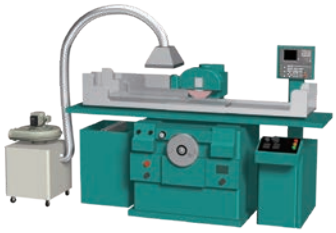

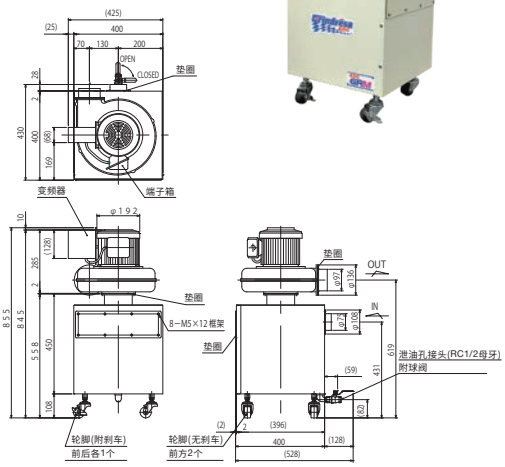

规格

型号	吸入口法兰外径 (mm)	相位	极数 (P)	输出 (kW)	电流 (A)	50Hz 最大风量 (m³/min)	50Hz 最大静压 (kPa)	最高吸气温度 (°C)	噪音 (dB(A))	集尘容量 (L)	概略重量 (kg)
GRM-H04T	ϕ75	3	2	0.4	2.3	8.3	1.25	40	71	11.8	37

卧式

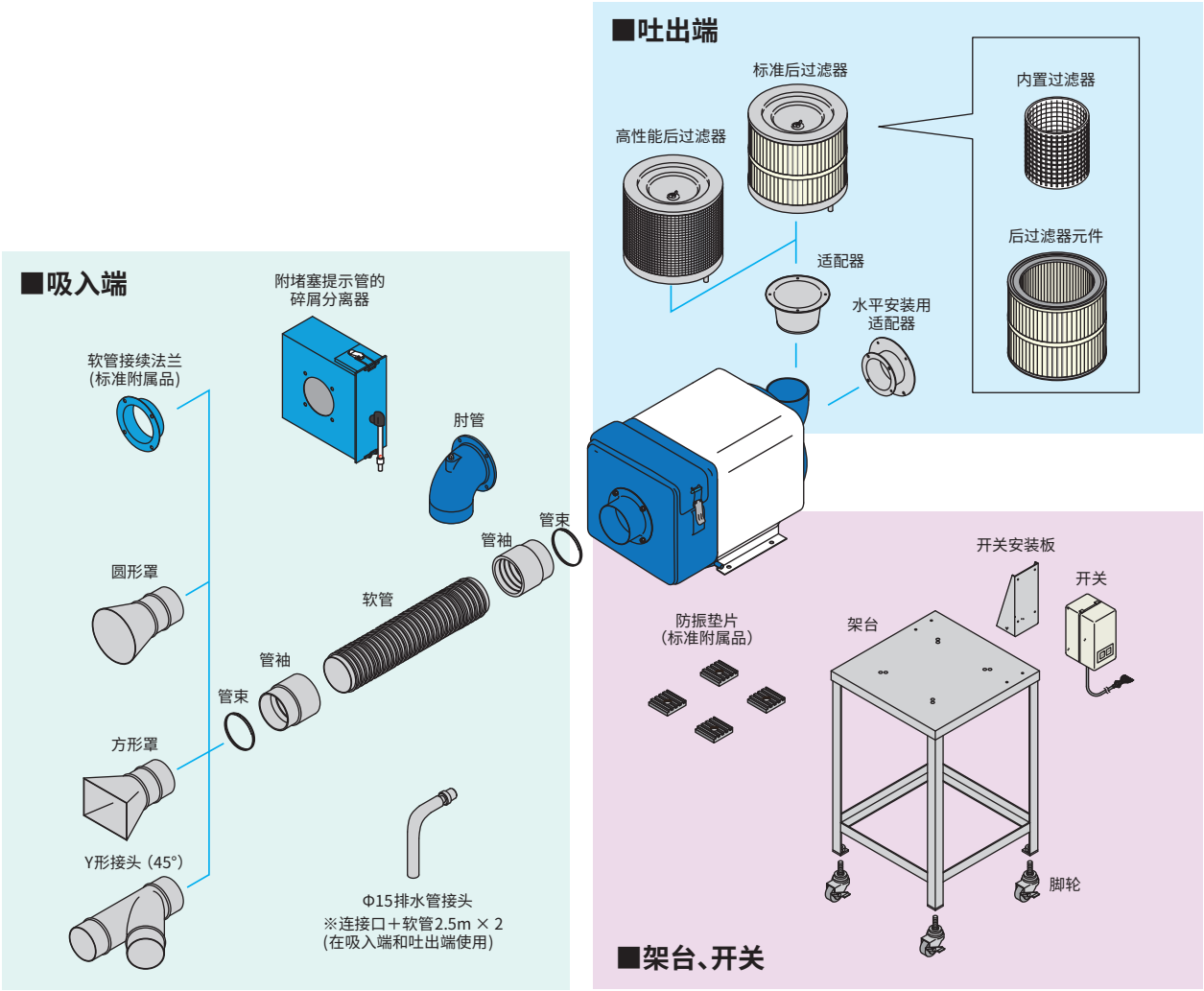
■吐出端
标准后过滤器
内置过滤器
高性能后过滤器
后过滤器元件
适配器
水平安装用
适配器
■吸入端
附堵塞提示管的
碎屑分离器
软管接续法兰
(标准附属品)
肘管
管束
管袖
圆形罩
软管
管袖
管束
方形罩
Y形接头（45°）
Φ15排水管接头
※连接口＋软管2.5m × 2
(在吸入端和吐出端使用)
开关安装板
开关
防振垫片
(标准附属品)
架台
脚轮
■架台、开关

立式

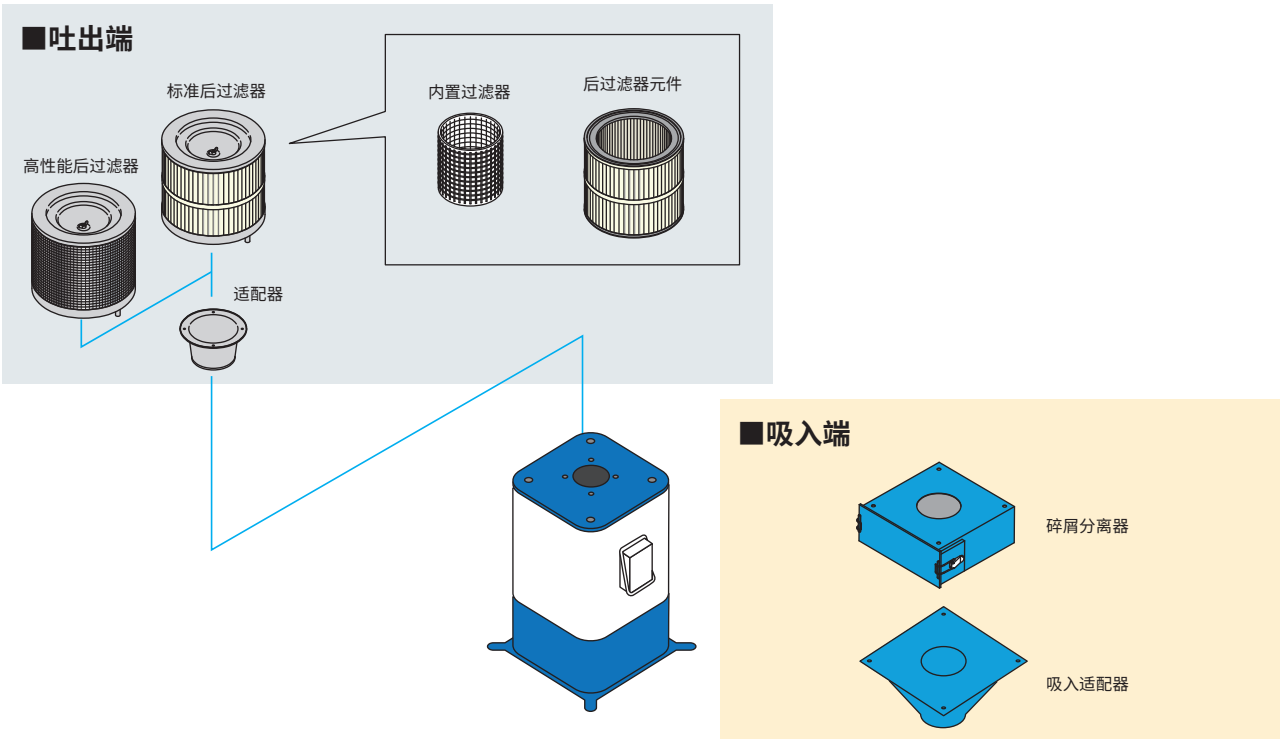
■吐出端
标准后过滤器
内置过滤器
后过滤器元件
高性能后过滤器
适配器
■吸入端
碎屑分离器
吸入适配器

CFA-110

CFA-H215C/T
CFA-H220

CFA-H240

CFA-H410, CFA-H515

破碎机

半导体制造装置

规格

型号	电机 (kW-P)	*电源	风量※ (m^3/min)	静压※ 50Hz (kPa)	过滤面积 (m^2)	尘室容量 (ℓ)	噪音 正面1m dB(A)★1 正面1.5m dB(A)★2	概略重量 (kg)
CFA-110	0.2–2	220V、单相	4	0.8	0.8	3.1	64★1	25
CFA-H215C	0.4–2	220V、单相	5	1.76	1.5	6.9	64★1	47
CFA-H215T	0.4–2	220V, 380V、三相	5	1.86	1.5	6.9	64★1	49
CFA-H220	0.75–2	220V, 380V、三相	8	2.15	2	6.9	65★1	59
CFA-H240	1.5–2	220V, 380V、三相	16	2.45	4	16.9	68★1	135
CFA-H410	2.2–2	220V, 380V、三相	30	2.45	10.6	45	64★1	197
CFA-H515	3.7–2	220V, 380V、三相	40	2.45	14.1	68	67★1	238

※风量、静压值为标准规格标示。
*如使用电压或频率不同，请洽业务人员

型号	尺寸 (mm)							
	A	B	C	D	E	F	G	H
CFA-H215	486	446	745	75	100	216	-	-
CFA-H220	486	446	745	97	100	211	-	-
CFA-H410	786	680	1462	198	205	740	42	780
CFA-H515	876	750	1612	225	220	750	42	870

外形尺寸图

CFA-110

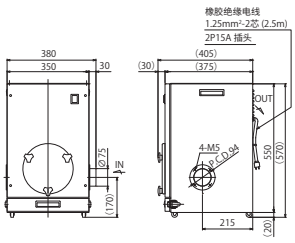

CFA-H215C/T
CFA-H220

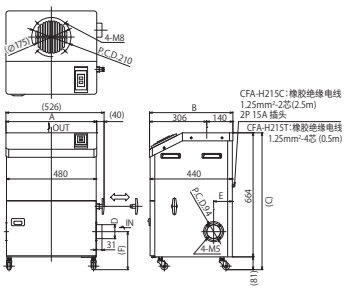

CFA-H240

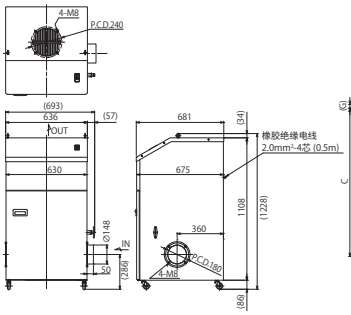

CFA-H410
CFA-H515

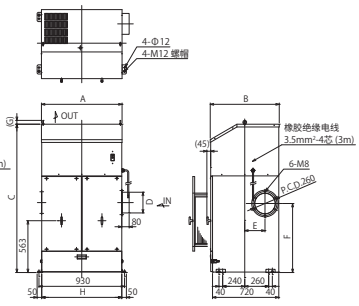

设置实例 原料投入

规格

型号	电机 (kW-P)	*电源	风量※ (m^3/min)	静压※ 50Hz (kPa)	过滤面积 (m^2)	必要空气量 (ℓ/min)	尘室容量 (ℓ)	噪音 正面1m dB(A)*1 正面1.5m dB(A)*2	概略重量 (kg)
CFM-H10	1.5–2	220V,380V、三相	20	2.06	10.4	40	29	62	180
CFM-H20	2.2–2	220V,380V、三相	30	2.45	15.6	50	42	68	222
CFM-H30	3.7–2	220V,380V、三相	40	2.45	23.4	60	32×2	68	286
CFM-H40	5.5–2	220V,380V、三相	60	2.65	31.2	80	65×2	71	408

*如使用电压或频率不同，请洽业务人员

外形尺寸图

型号	尺寸(mm)											
	A	B	C	D	E	F	G	H	I	J	K	L
CFM-H10	650	720	1415	150	105	500	42	710	210	230	200	180
CFM-H20	870	720	1410	200	130	500	42	930	210	255	225	230
CFM-H30	870	1000	1495	225	145	500	42	930	250	280	250	-

CFM-H10
CFM-H20
CFM-H30

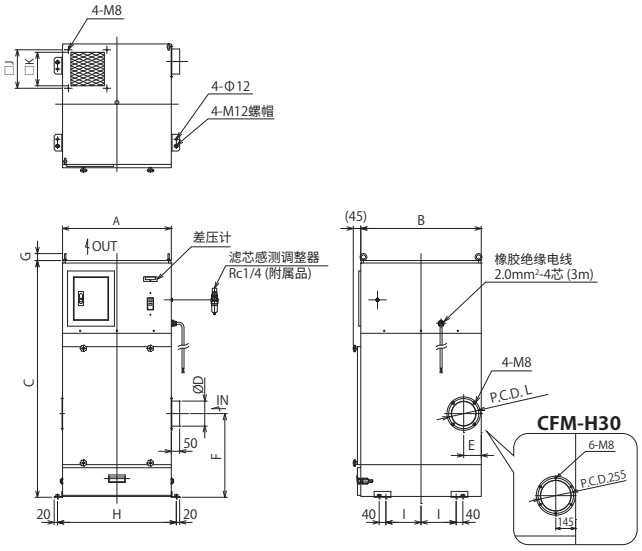

CFM-H40

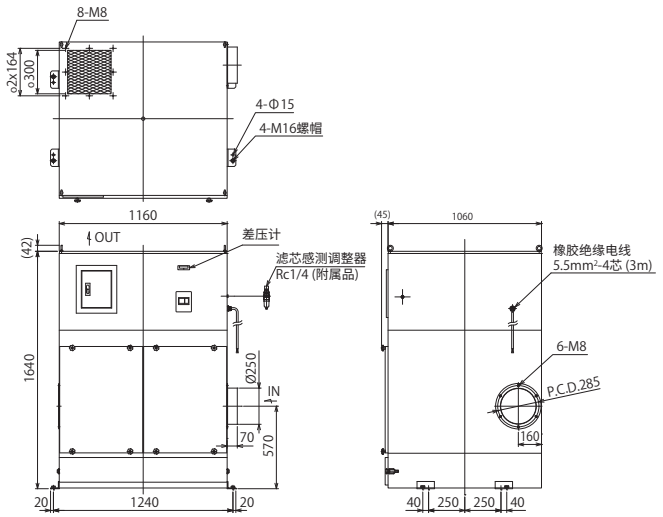

使用范例

使用于吹除作业、钻孔作业、研磨作业等

规格

类型	型号	电机 (kW-P)	*电源	频率 (Hz)	风量 (m^3/min)	风速 (m/s)	过滤面积 (m^2)	集尘箱容量 (ℓ)	噪音 正面1.0m dB (A)	概略重量 (kg)
直立型 (*2)	WRM-04H (标准)	0.4-2	220V、单相	50	—	1.2	1.5	6.7	74	70
	WRM-04S (防火花)									72
	WRM-04B (简易防爆)									74
桌面型	WRM-H04S-D	0.4-2	220V、单相	50	7.5	4.4(*1)	1.5	6.9	68.5(*1)	整机重量:66、集尘机单体:51

※如有需要脚踏开关、三相电、插座形式不同、防爆规格等特制品的规格请跟我们询问
*如使用电压或频率不同，请洽业务人员
*1 开口面积为中等的情况所测得的数值
*2 我们无法制造同时具有“简易防爆”和“防火花”的型号。

外形尺寸图

WRM-04H
WRM-04S

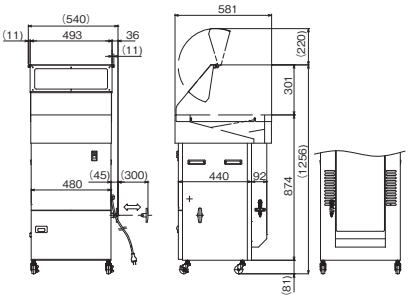

WRM-04B

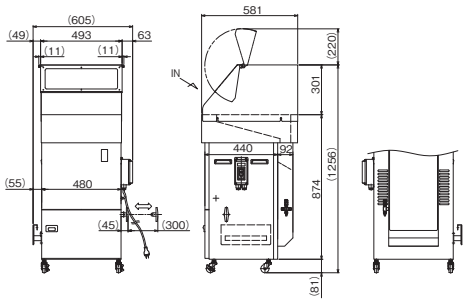

WRM-H04S-D

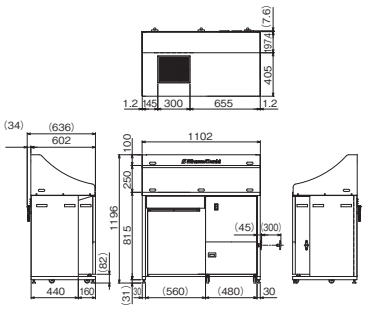

WR-100W
WR-200W

提升空气调节及制热效率

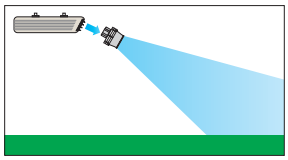

诱导热气及蒸汽移动

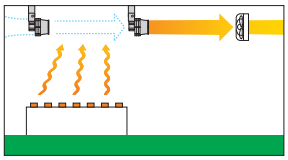

局部供给空气

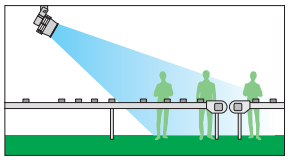

用途

1. 提升冷、暖房机器效率
2. 热气、蒸汽的诱导
3. 局部供给空气

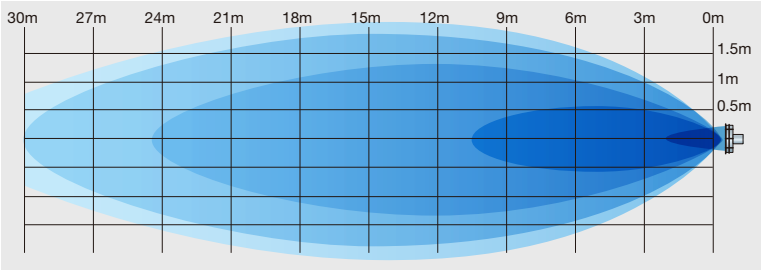

※ 结果可能因设备条件和周围环境而异。
※ 上述结果显示在50 Hz下的操作。在60 Hz下增加5-10%。

规格

型号	相位	输出 (kW)	频率 (Hz)	电压 (V)	额定电流值 (A)	噪音值 (dB (A))	送风角度 (°)	重量 (kg)
WR-100W	单相	0.1	50	220 带插头	1.0	56	35	15
WR-200W		0.2			2.2	66		17

WINDBAG™
WB-02T

特色

1. 风量强劲
2. 吐出角度可调
3. 坚固耐用
4. 小型轻巧

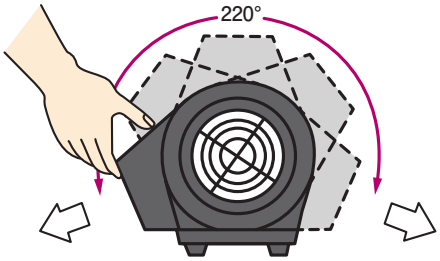

规格

型号	电源	输出 (kW)	频率 (Hz)	电流值 (A)	最大风量 (m^3/min)	重量 (kg)	线长 (m)
WB-02T	220V 单相	0.2	50	1.0	8.5	10	7

有机溶剂局部排气装置

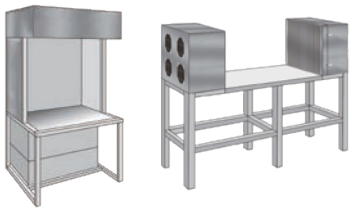

您在评估化学物质作业时的风险吗？

SDG将协助提供安装咨询!!

更详细的资讯请与我们联系。

SDG

SDG Co., Ltd.

Office Location

Japan Head Office (Oversea Sales Engineering Dept.)

TEL : (+81)-72-871-1511

E-mail : web-info@sdg-ing.com

Web site: https://www.sdg-eng.com/en

联系我们