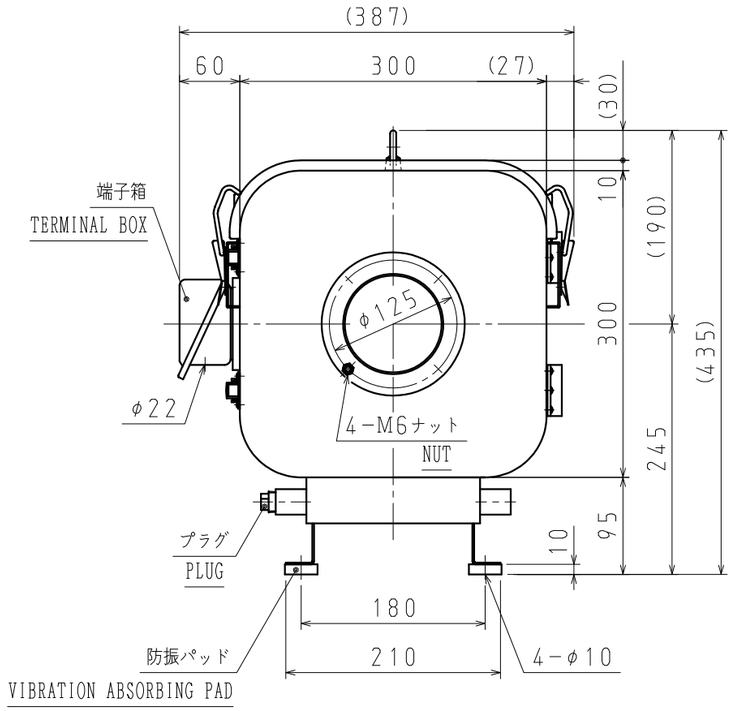


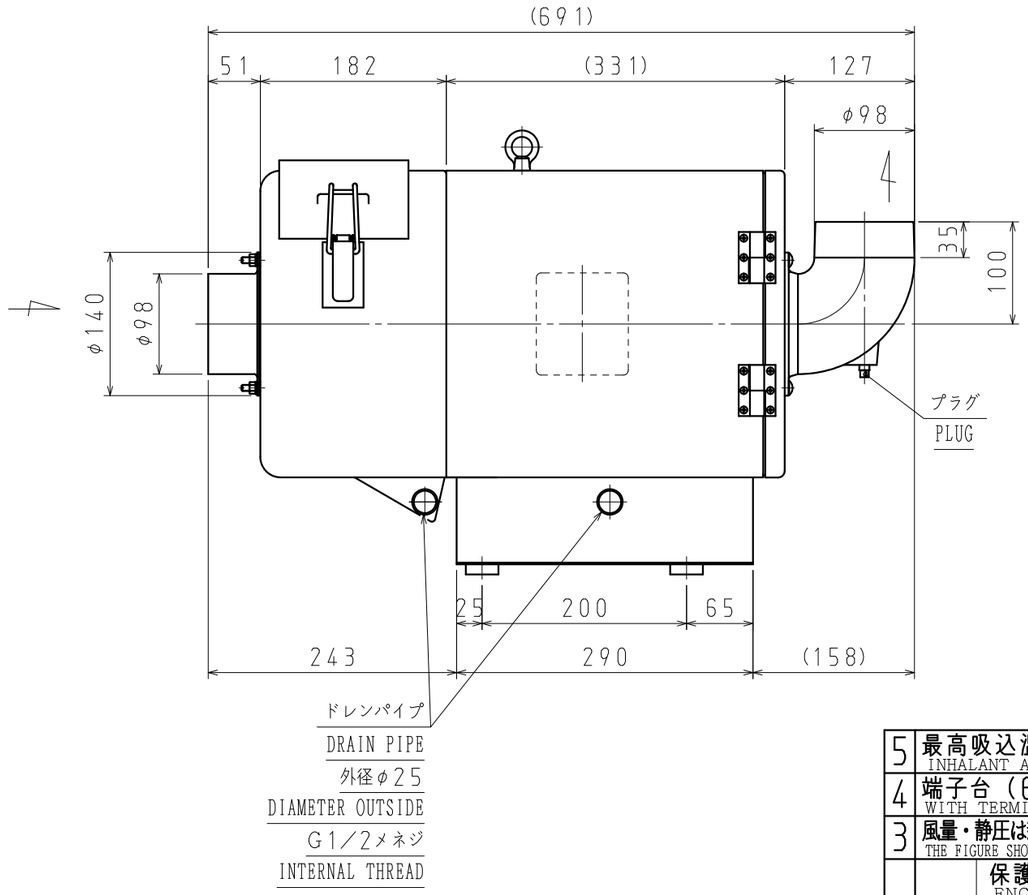


| | | | | |
|---|---|---|---|---|
| 5 | 最高吸込温度 INHALANT AIR TEMP. : MAX. 50℃ | 50℃ | | |
| 4 | 端子台（6P）付 WITH TERMINAL BLOCK (6P) | 端子記号（UVWAB⏚） TERMINAL MARK (UVWAB⏚) | | |
| 3 | 風量・静圧は新品フィルタ付の性能です THE FIGURE SHOWN IN 'PERFORMANCE' INDICATES THE VALUE WITH NEW FILTERS. | | | |
| 2 | 電動機 MOTOR | 保護方式 ENCLOSURE | 全閉形 TOTALLY ENCLOSED TYPE | |
| | | 出力 OUTPUT 〔kW〕 | 0.2 | |
| | | 極数・相 POLES・PHASE | 2・3 | |
| | | 電圧 VOLTAGE 〔V〕 | 200 | 200/220 |
| | | 周波数 FREQUENCY 〔Hz〕 | 50 | 60 |
| | | 電流 CURRENT 〔A〕 | 1.6 | 1.3 |
| 1 | 送風機 BLOWER | 風量(MAX.) VOLUME 〔m³/min〕 | 4.3 | 5.1 |
| | | 静圧(MAX.) STATIC PRESSURE 〔kPa〕 | 0.50 | 0.70 |
| | | 回転数 SPEED 〔min⁻¹〕 | 2800 | 3400 |
| | | 標準吸込状態 STANDARD SUCTION CONDITION | 温度 TEMPERATURE 20℃ / 相対湿度 HUMIDITY 65% / 絶対圧力 ABSOLUTE P. 101.3kPa | |

仕様
SPECIFICATIONS

付属品：ドレンチューブ2.5m・・・・・・・2本
ACCESSORIES:DRAIN TUBE (2.5m) ・・・・・・・・・・・・・・・2PCS.
ホースバンド（ドレンチューブ用）・・2個
HOSE BAND (FOR DRAIN TUBE) ・・・・・・・・・・・2PCS.
防振パッド・・・・・・・・・・・・・・4個
VIBRATION ABSORBING PAD・・・・・・・・・・・・4PCS.
ダクト相フランジ（パッキン貼付）・・1個
DUCT COMPANION FLANGE (PASTING PACKING)・・1PC.
圧着端子（内1個は予備）・・・・・・7個
PRESSURE CONNECTION TERMINALS ONE SPARE IN SEVEN ・・・・7PCS.

| 図歴 RECORDS | | 変更日 DATE | 変更内容 REVISION | 変更 REVISED BY |
|---|---|---|---|---|
| | ⚠× | | | |
| | ⚠× | | | |
| | ⚠× | | | |

| | | |
|---|---|---|
| 尺度 SCALE 1:6 | 作成 DRAW | K. KAWABE |
| | 確認 CONFIRM | Y. KOTERA |
| | 承認 APPROVE | K. TSUJI |
| SDG株式会社 SDG CO., LTD. | | |

| | |
|---|---|
| 作成日 DATE | 2024.11.4 NOVEMBER 4, 2024 |
| 品名 TYPE | CRM-H02F |
| 図名 TITLE | 外形寸法図 EXTERNAL DIMENSIONS |
| 図番 DRAWING NO. | CN0100-0 |