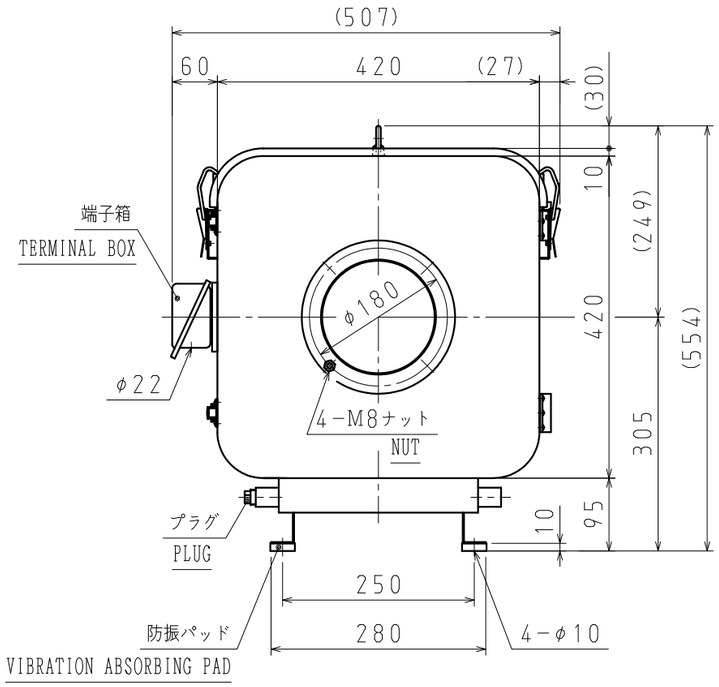

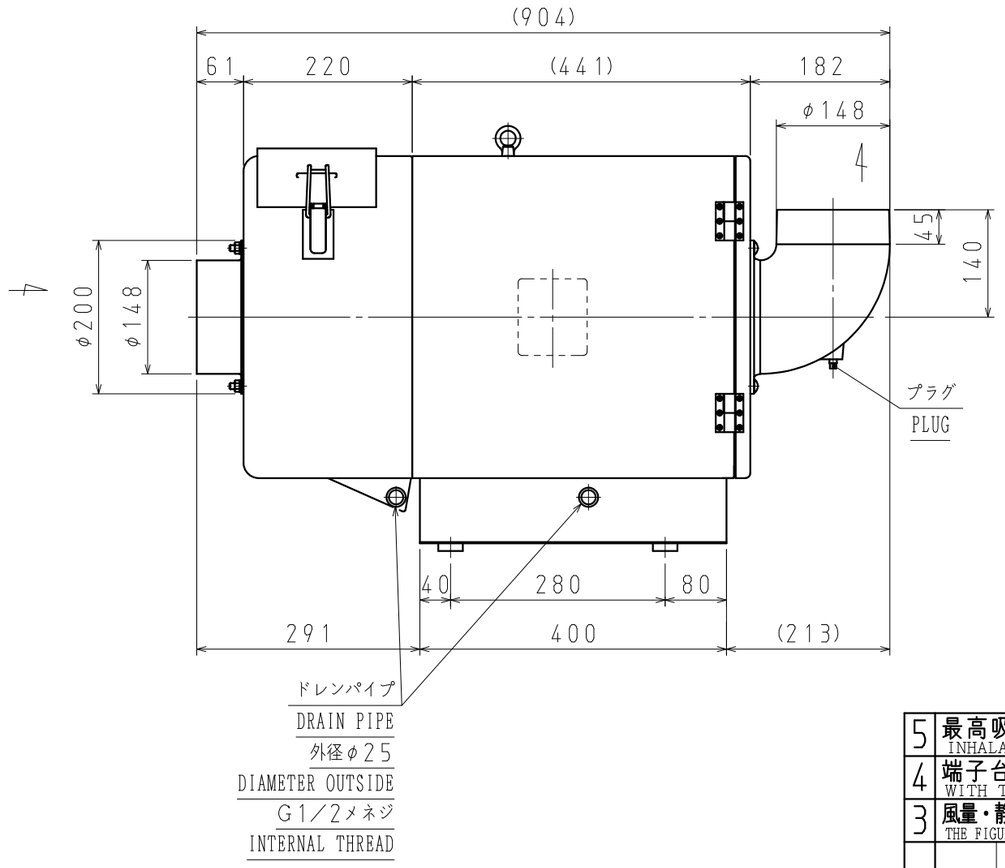

5	最高吸込温度 INHALANT AIR TEMP. : MAX. 50℃	50℃		
4	端子台（6P）付 WITH TERMINAL BLOCK (6P)	端子記号（UVWAB⏚） TERMINAL MARK (UVWAB⏚)		
3	風量・静圧は新品フィルタ付の性能です THE FIGURE SHOWN IN 'PERFORMANCE' INDICATES THE VALUE WITH NEW FILTERS.			
2	電動機 MOTOR	保護方式 ENCLOSURE	全閉形 TOTALLY ENCLOSED TYPE	
		出力 OUTPUT 〔kW〕	1.5	
		極数・相 POLES・PHASE	2・3	
		電圧 VOLTAGE 〔V〕	200	200/220
		周波数 FREQUENCY 〔Hz〕	50	60
		電流 CURRENT 〔A〕	6.9	7.0
1	送風機 BLOWER	風量(MAX.) VOLUME 〔m³/min〕	14.5	17.5
		静圧(MAX.) STATIC PRESSURE 〔kPa〕	1.50	2.15
		回転数 SPEED 〔min⁻¹〕	2900	3450
		標準吸込状態 STANDARD SUCTION CONDITION	温度 TEMPERATURE 20℃ / 相対湿度 HUMIDITY 65% / 絶対圧力 ABSOLUTE P. 101.3kPa	

仕様
SPECIFICATIONS

付属品：ドレンチューブ2.5m・・・・・・・2本
ACCESSORIES:DRAIN TUBE (2.5m) ・・・・・・・・・・・・・・・2PCS.
ホースバンド（ドレンチューブ用）・・2個
HOSE BAND (FOR DRAIN TUBE) ・・・・・・・・・・・2PCS.
防振パッド・・・・・・・・・・・・・・4個
VIBRATION ABSORBING PAD・・・・・・・・・・・・4PCS.
ダクト相フランジ（パッキン貼付）・・1個
DUCT COMPANION FLANGE (PASTING PACKING) ・・1PC.
圧着端子（内1個は予備）・・・・・・7個
PRESSURE CONNECTION TERMINALS (ONE SPARE IN SEVEN) ・・・・7PCS.

軸端固定用ボルト
HOLDER FIXATION BOLT

羽根車 IMPELLER	右ネジ RIGHT SCREW

図歴 RECORDS		変更日 DATE	変更内容 REVISION	変更 REVISED BY
	⚠×			
	⚠×			
	⚠×			

尺度 SCALE 1:8	作成 DRAW	K. KAWABE
	確認 CONFIRM	Y. KOTERA
	承認 APPROVE	K. TSUJI
SDG株式会社 SDG CO., LTD.		

作成日 DATE	2024. 11. 4 NOVEMBER 4, 2024
品名 TYPE	CRM-H15F
図名 TITLE	外形寸法図 EXTERNAL DIMENSIONS
図番 DRAWING NO.	CN0700-0